BOLETIN TECNICO No. 7

SISTEMA CONSTRUCTIVO AZEMBLA

AZEMBLA

Construir el futuro

Procedimiento para realizar fijación sobre la superficie del sistema Azembla

1. Detalle para hacer Fijaciones Azembla fundidos en concreto.

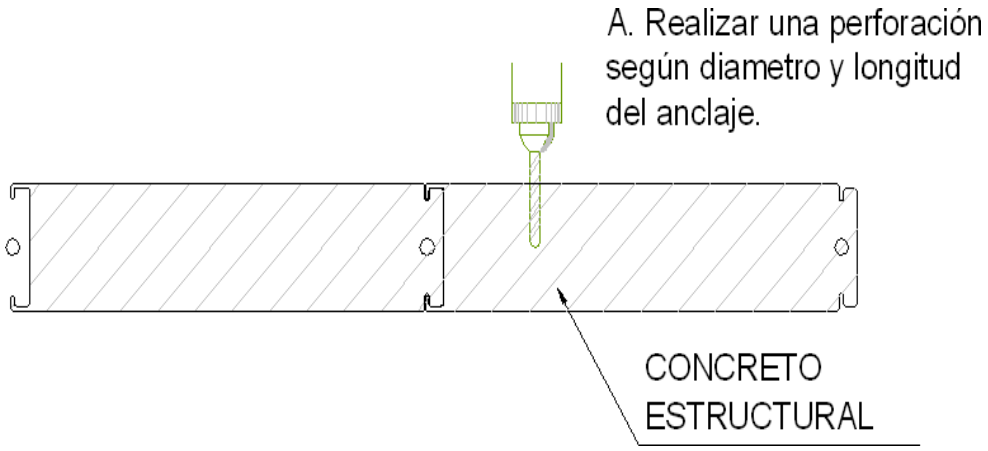

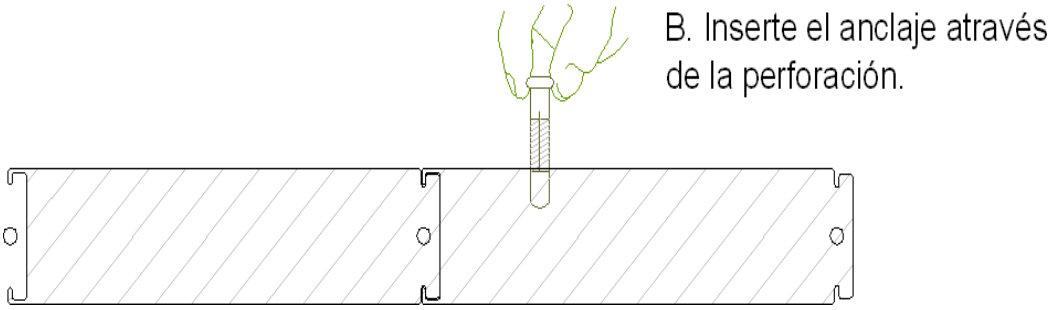

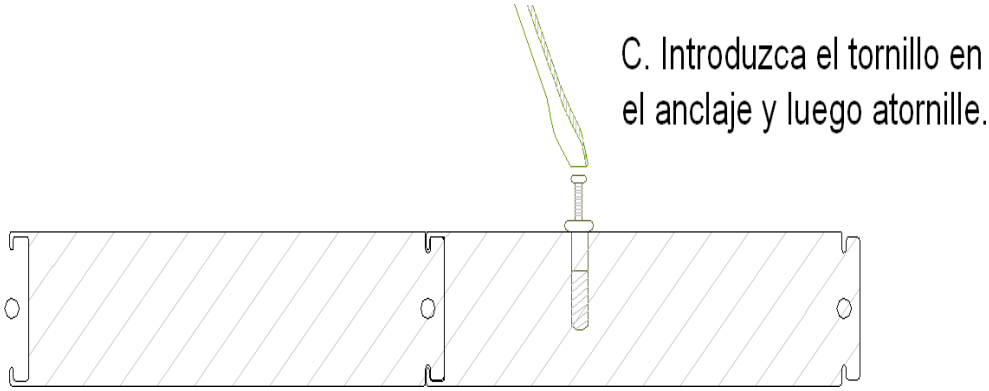

.

2. Detalle para hacer Fijaciones a Muros Azembla sin concreto.

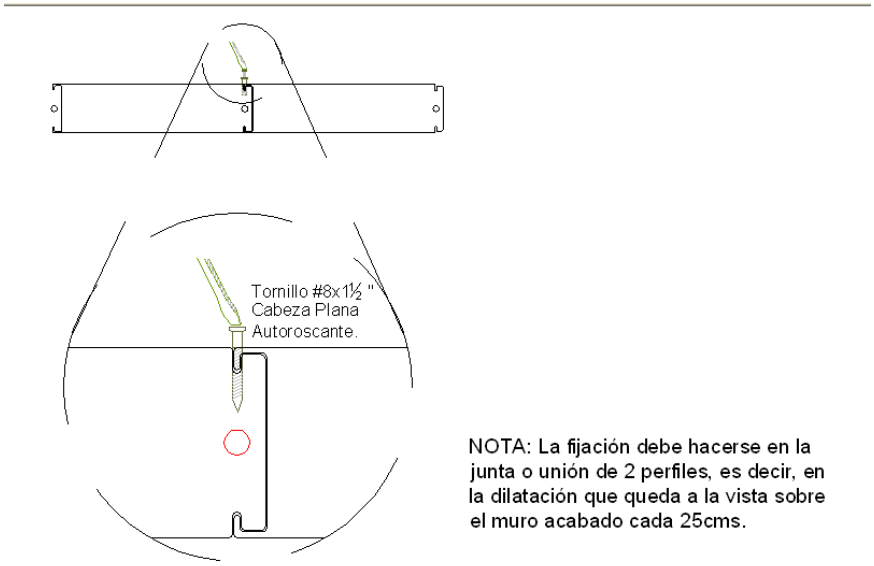

NOTA: La fijación debe hacerse en la junta o unión de 2 perfiles, es decir, en la dilatación que queda a la vista sobre el muro acabado cada 25cms.

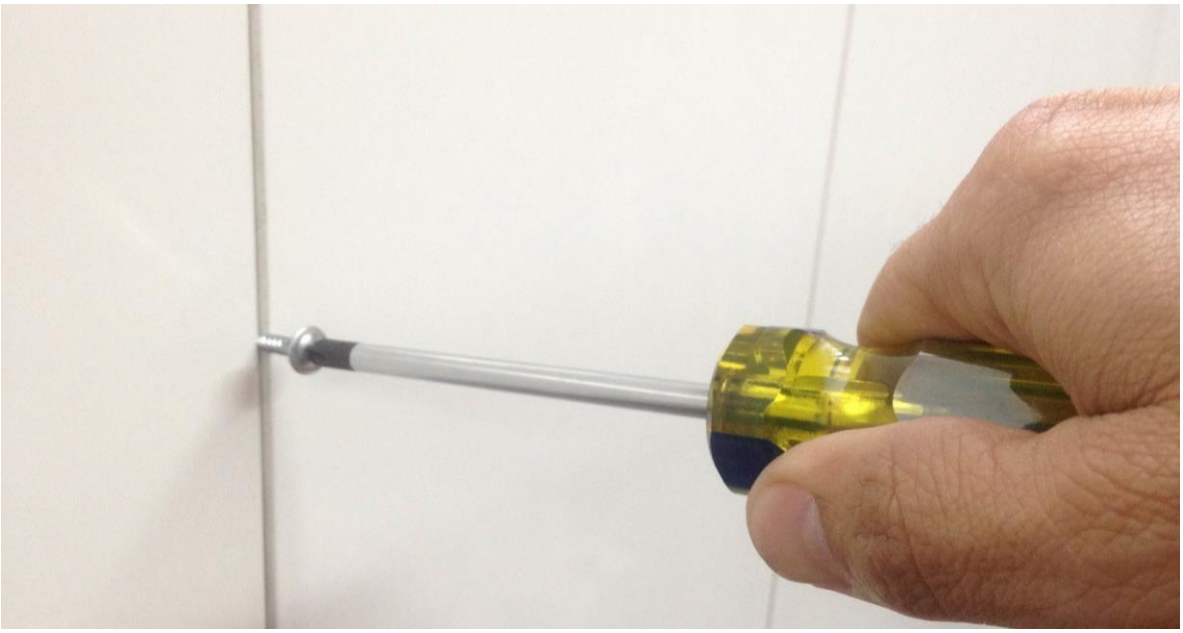
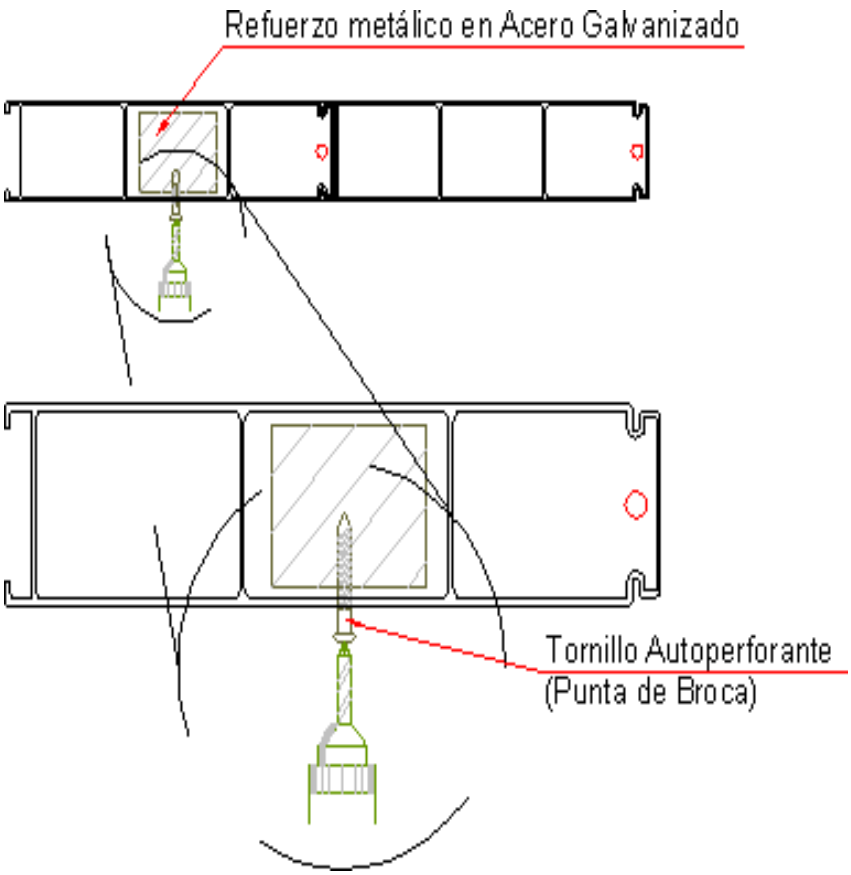
3. Detalle Fijaciones a Muros Azembla sin concreto para soportar pesos superiores a 20 kg.