AZEMBLA

Construir el futuro

Manual de Instalación Azembla como sistema liviano

Proceso de armado y ensamble de muros y techos

Contenido

AZEMBLA
Construir el futuro

- Introducción
- Identificación material
- Estibado y clasificación
- Recomendaciones
- Componentes
- Conectores
- Paneles y accesorios
- Marcos 100mm
- Marcos 64mm
- Perfiles de unión y caballete
- Caballete
- Tapas
- Herramientas
- Losas
- Instalación
- Preparaciones previas
- Muros Azembla como sistema liviano
- Prolongación instalaciones
- Procesos de instalación
- Colocación
- Armados y ensambles
- Consideraciones
- Plomadas y nivelación de muros
- Colocación de marcos
- Apuntalamiento de muros
- Alineamientos
- Consideraciones
- Anclajes
- Instalación de vigas
- Proceso de instalación cubierta

Introducción

AZEMBLA
Construir el futuro

- El objetivo principal de esta guía es proporcionar al distribuidor y al constructor del sistema de muros y techos Azembla; las consideraciones necesarias para la correcta realización del ensamble y armado de dicho sistema.

- Es importante mencionar que esta guía es el complemento de los planos arquitectónicos, estructurales y de modulación Azembla y funciona como un apoyo de los mismos.

- Las especificaciones especiales así como el calculo estructural serán consideradas por separado y dado el caso se podrá pedir asesoría técnica a Azembla.

Identificación del material

AZEMBLA
Construir el futuro

- Se deberá identificar el material, paneles y conectores tanto de muros como de cubierta para un estibado optimo.
- En caso de existir cualquier duda se podrá consultar al departamento técnico de Azembla.
- Esta identificación se realiza mediante las etiquetas que aparecen en la parte superior de cada panel.

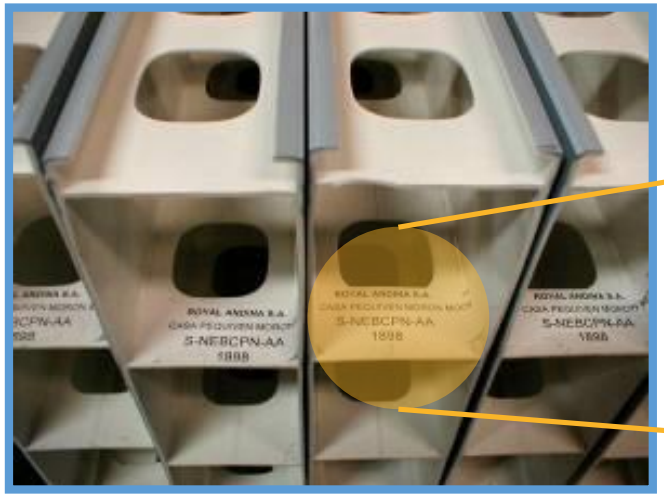

AZEMBLA	Empresa
NOMBRE DEL PROYECTO	Proyecto
WBP1	Tipo de Panel
2450	Longitud del Panel

Estibado y clasificación del material

AZEMBLA
Construir el futuro

- Se debe prever un lugar despejado y plano preferiblemente no muy alejado al sitio de la obra para almacenar el material.
- En la medida en la que es bajado es recomendable clasificarlo según su tipo y longitud por separado colocando estibas o repisas de madera para que las caras del material no estén en contacto con el piso.
- Una vez clasificado y estibado el material se verifican las cantidades con la lista de embarque adjunta.

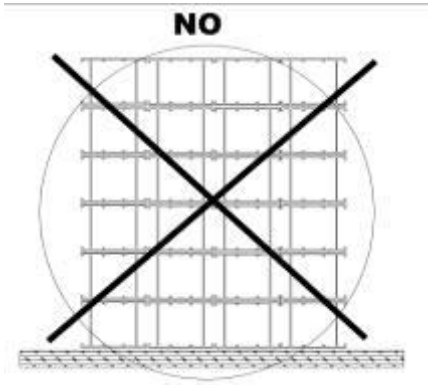

FORMA INCORRECTA

Estibado y clasificación del material

AZEMBLA
Construir el futuro

Forma correcta de estibar

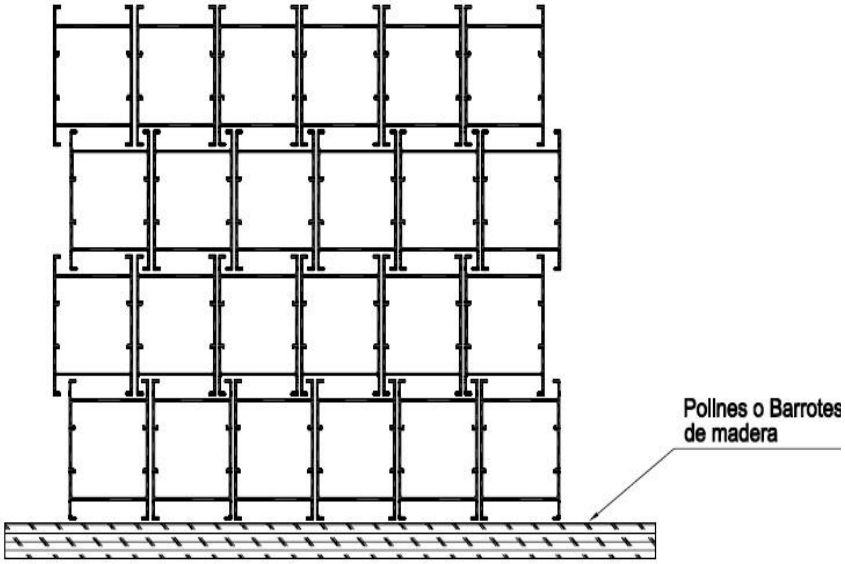

Forma incorrecta de estibar

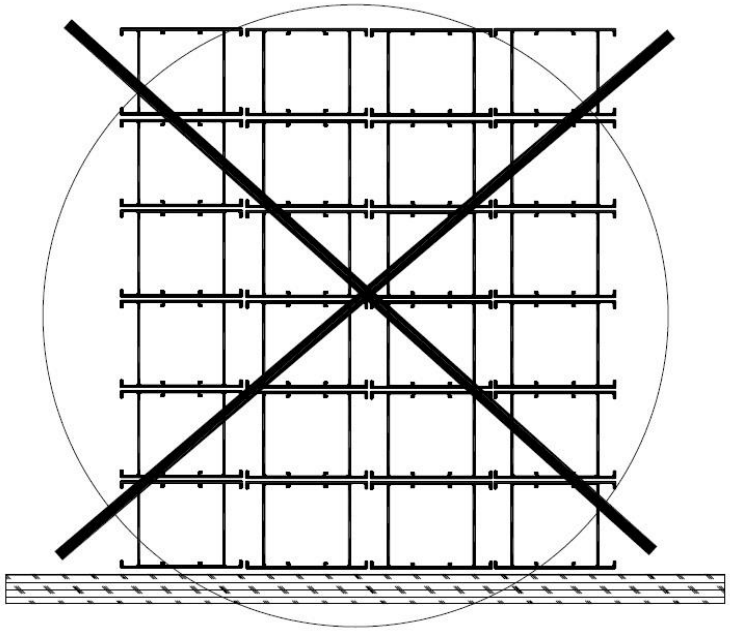

Estibado y clasificación del material

AZEMBLA
Construir el futuro

- No cubrir con mantas, lonas ó plásticos, tampoco almacenar en contenedores que puedan elevar la temperatura por falta de ventilación y esto provoque deformaciones.

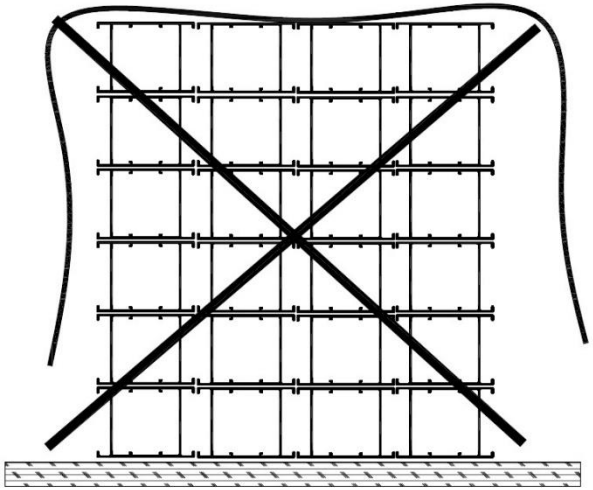

- La estiba máxima será de 8 a 10 niveles según la geometría y altura del tipo de perfil.

Estibado y clasificación del material

AZEMBLA
Construir el futuro

- Las puertas y ventanas deben almacenarse donde no corran riesgos de ser dañadas y estar protegidas contra los rayos del Sol.

Recomendaciones para el estibado

AZEMBLA
Construir el futuro

- El estibado de conectores se realiza como el croquis lo indica: intercalando los niveles hacia arriba con un máximo de 15 filas.

- Los paneles se deben estibar uniendo las caras que quedan a la vista entre si intercalando los niveles hacia arriba con un máximo de 10.

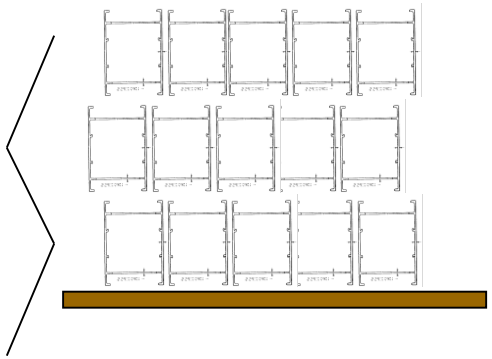

Estibado de paneles y conectores

Conectores 100mm

AZEMBLA
Construir el futuro

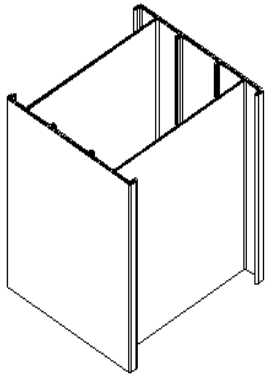

DOS VÍAS MURO 100MM

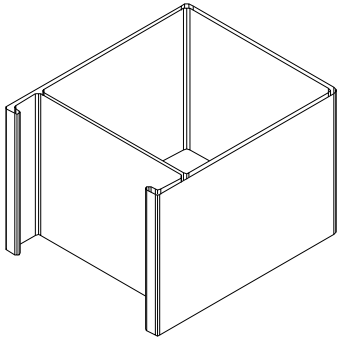

CONECTOR FINAL

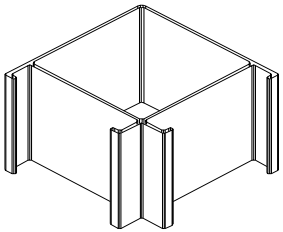

ESQUINERO 100MM

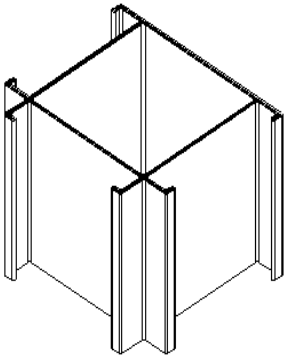

TRES VÍAS MURO 100MM

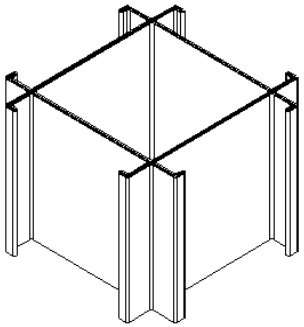

CUATRO VÍAS DE MURO 100MM

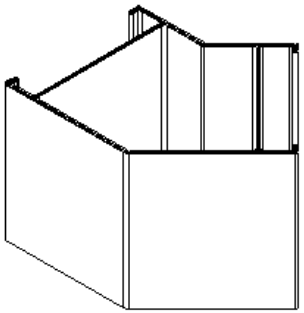

CONECTOR DE 45° X 100MM

Paneles y accesorios 100mm

AZEMBLA
Construir el futuro

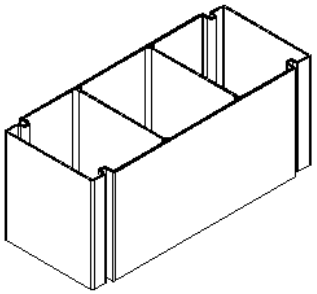

PANEL 100 X 232 MURO

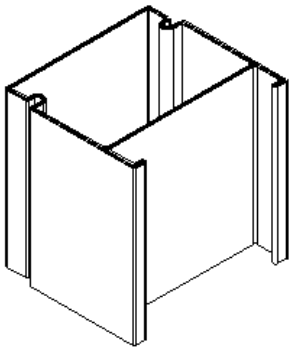

ESPACIADOR 100X 68

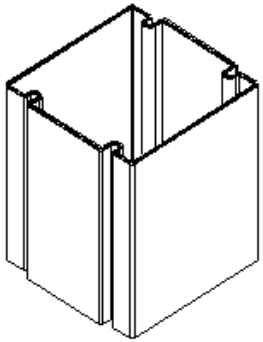

PANEL DE 100X 93

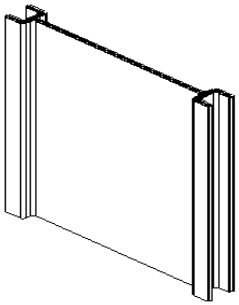

UNIÓN DE CONECTOR 100

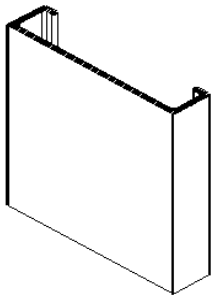

STARTER 100MM

Marcos para ventanas y puertas 100mm

AZEMBLA
Construir el futuro

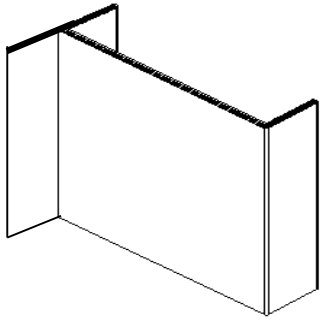

MARCO BÁSICO DE VENTANA 100

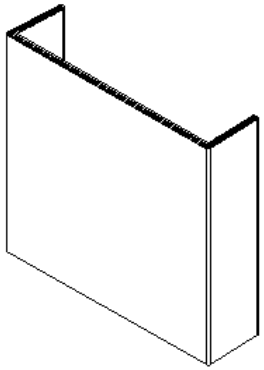

MARCO BÁSICO 100

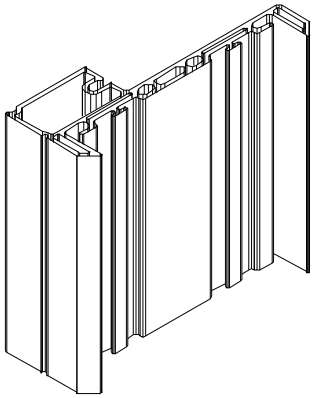

MARCO ANDINO 100

Componentes de muro 64mm

AZEMBLA
Construir el futuro

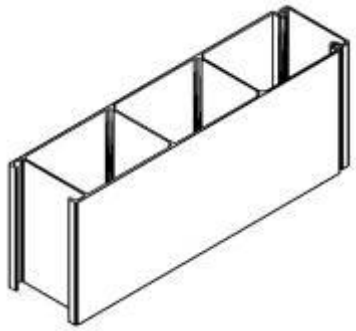

PANEL CONECTOR 64

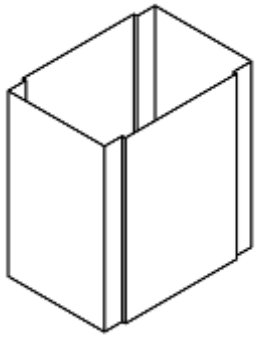

PANEL DE 91X64

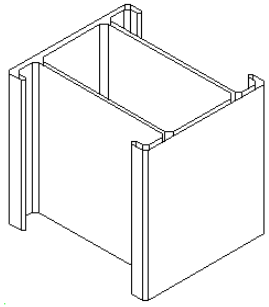

DOS VÍAS 33X64

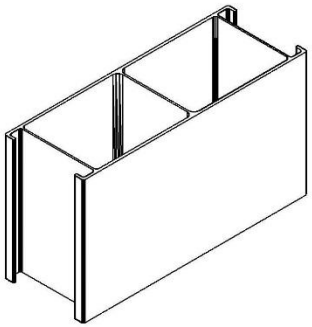

DOS VÍAS DE MURO 64

Perfiles de unión y accesorios 64mm

AZEMBLA
Construir el futuro

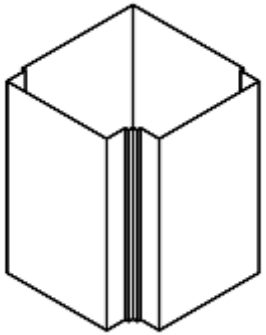

ESQUINERO 64

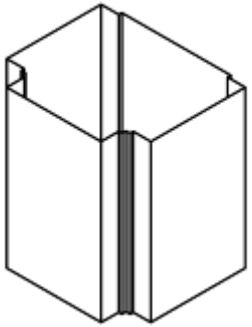

TRES VÍAS DE MURO 64

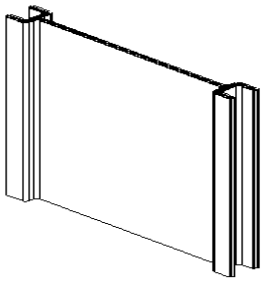

UNIÓN DE CONECTOR 64

Marcos para ventanas y puertas 64mm

AZEMBLA
Construir el futuro

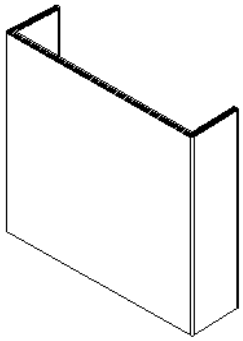

MARCO BÁSICO

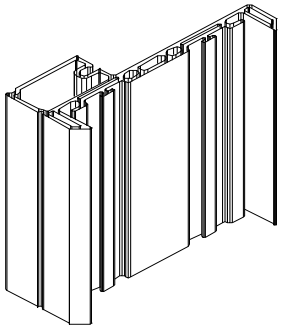

MARCO ANDINO 64

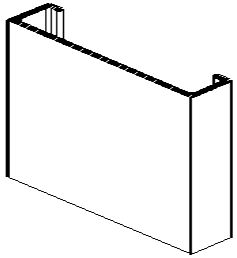

STARTER 64

Componentes de techo

AZEMBLA
Construir el futuro

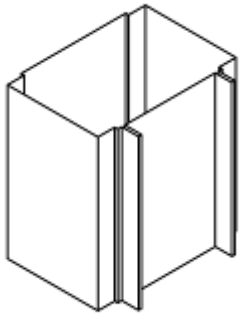

TRES VÍAS DE TECHO 64

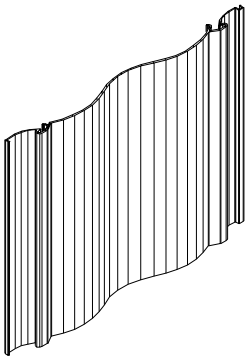

TEJA ANDINA

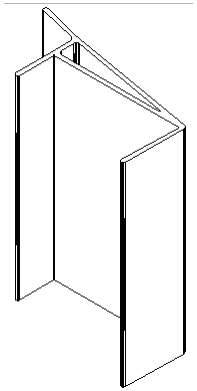

TAPA MURO 10 GRADOS

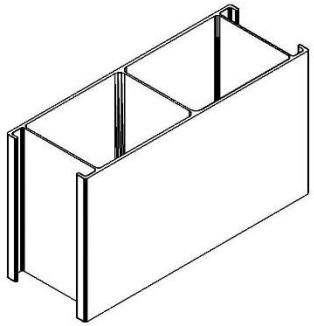

CONECTOR DOS VIAS DE TECHO 64

Componentes de techo

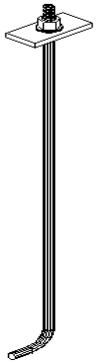

ANCLAJE DE VIGA Y CUMBRERA

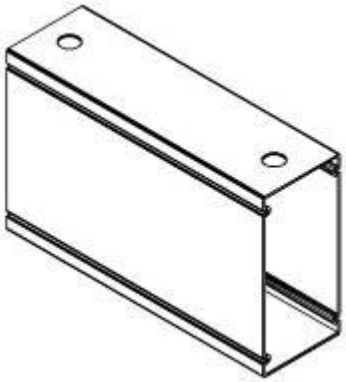

VIGA RBS

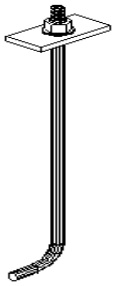

ANCLAJE DE MURO

Caballete

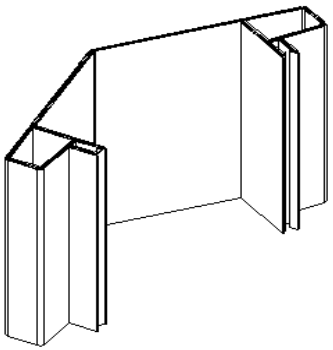

CABALLETE

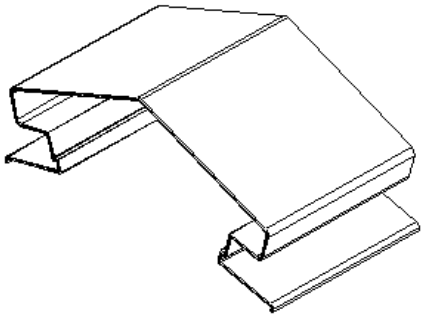

UNION DE CABALLETE

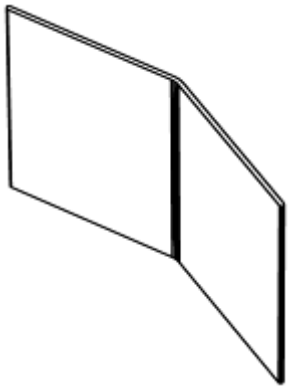

TAPA DE REMATE DE LIMAHOYAS O LIMATESAS

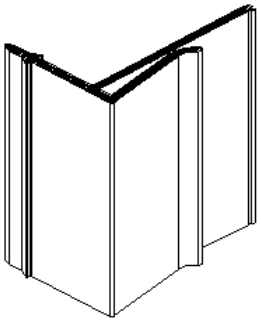

ALETAS DE CABALLETE

Tapas de muro y Cumbrera

AZEMBLA
Construir el futuro

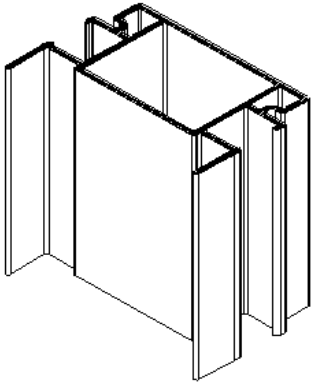

SOBRE MURO 100

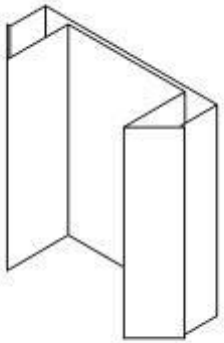

ADAPTADOR DE CABALLETE 64

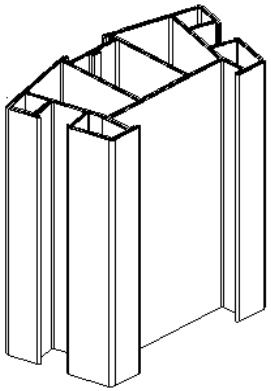

CUMBRERA

Sistema Constructivo RBS 64mm Muros

AZEMBLA
Construir el futuro

PERFIL	REFENRENCIA	DESCRIPCION
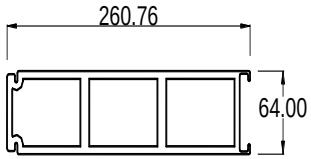	WBP-XXXX	PANEL CONECTOR 64
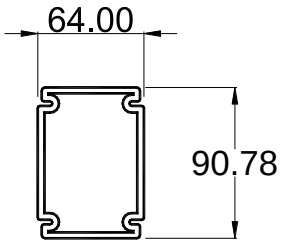	WP-XXXX	PANEL DE 91X64
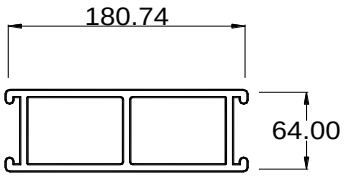	WB-XXXX	DOS VIAS DE MURO 64

Sistema Constructivo RBS 64mm Muros

AZEMBLA
Construir el futuro

PERFIL	REFENRENCIA	DESCRIPCION
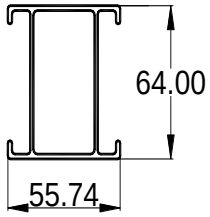	WB-XXXX	DOS VIAS DE MURO 33X64
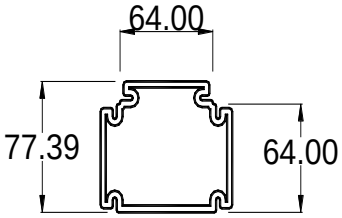	WP-XXXX	TRES VIAS DE MURO 64
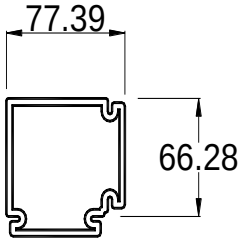	WP-XXXX	ESQUINERO 64

Sistema Constructivo RBS 64mm Muros

AZEMBLA
Construir el futuro

PERFIL	REFENRENCIA	DESCRIPCION
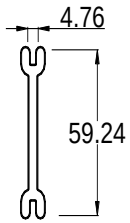	WM-XXXX	UNION DE CONECTOR 64
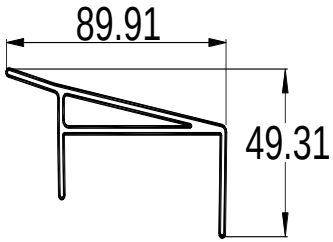	REWC10	TAPA DE MURO 10 GRADOS 64
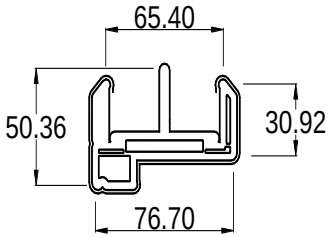	CEAWHF	MARCO ANDINO 64

Sistema Constructivo RBS 64mm Muros

AZEMBLA
Construir el futuro

PERFIL	REFENRENCIA	DESCRIPCION
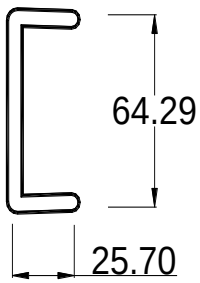	CF-XXXX	MARCO BASICO 64
	NESPPA-XXXX	STARTER 64

Sistema Constructivo RBS 64mm Cubierta

AZEMBLA
Construir el futuro

PERFIL	REFENRENCIA	DESCRIPCION
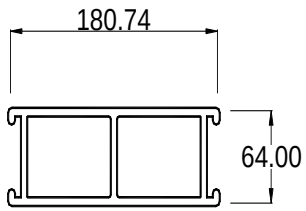	WB-XXXX	DOS VIAS DE TECHO 64
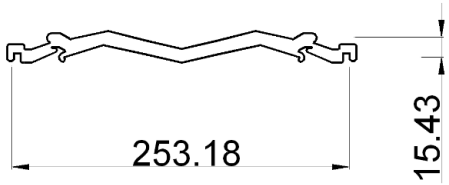	ERT-XXXX	TEJA ANDINA 64
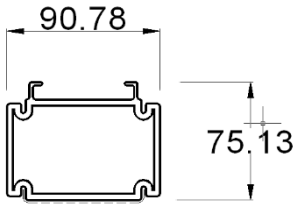	RBP-XXXX	TRES VIAS DE TECHO 64

Sistema Constructivo RBS 64mm Cubierta

AZEMBLA
Construir el futuro

PERFIL	REFENRENCIA	DESCRIPCION
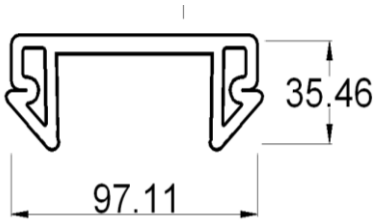	CRA-XXXX	ADAPTADOR DE CABALLETE
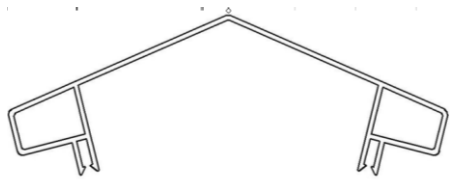	CM-XXXX	CABALLETE
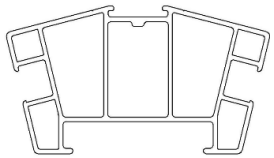	CR-XXXX	CUMBRERA

Sistema Constructivo RBS 64mm Cubierta

AZEMBLA
Construir el futuro

PERFIL	REFENRENCIA	DESCRIPCION
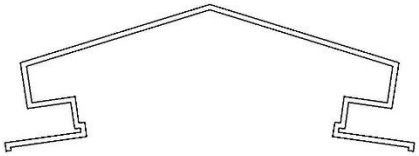	RM-XXXX	UNION DE CABALLETE
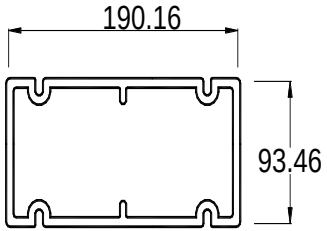	BM-XXXX	VIGA RBS
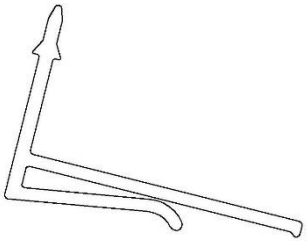	CM-XXXX	ALETAS DE CABALLETE

Sistema Constructivo RBS 64mm Cubierta

AZEMBLA
Construir el futuro

PERFIL	REFENRENCIA	DESCRIPCION
	RMM7SB	ANCLAJE DE VIGA
	RELMHT	LIMAHOYA-TESA 75
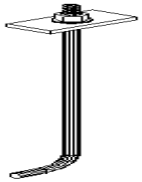	RMM7IA	ANCLAJE DE MURO

Sistema Constructivo RBS 100mm Muros

AZEMBLA
Construir el futuro

PERFIL	REFENRENCIA	DESCRIPCION
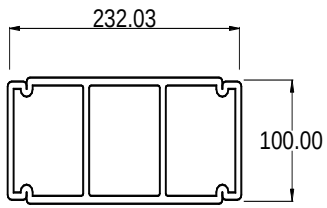	WP-XXXX	PANEL 100X232 MURO
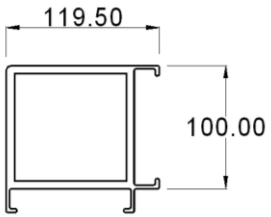	WB-XXXX	ESQUINERO 100
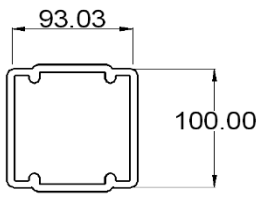	WP-XXXX	PANEL DE 100X 93

Sistema Constructivo RBS 100mm Muros

AZEMBLA
Construir el futuro

PERFIL	REFENRENCIA	DESCRIPCION
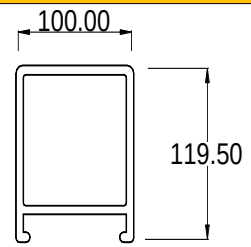	WB-XXXX	CONECTOR FINAL 100
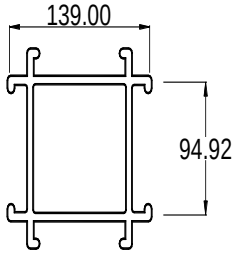	WB-XXXX	CUATRO VIAS 100
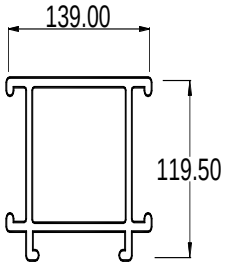	WB-XXXX	TRES VIAS DE MURO 100

Sistema Constructivo RBS 100mm Muros

AZEMBLA
Construir el futuro

PERFIL	REFENRENCIA	DESCRIPCION
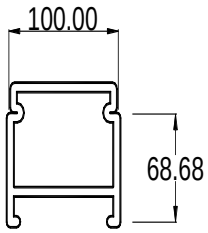	WM-XXXX	ESPACIADOR DE 100X68
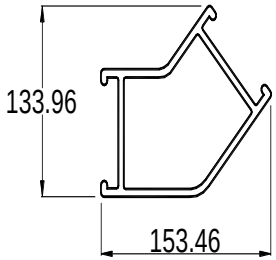	WB-XXXX	CONECTOR 45º X 100
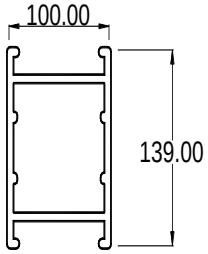	WB-XXXX	DOS VIAS DE MURO 100

Sistema Constructivo RBS 100mm Muros

AZEMBLA
Construir el futuro

PERFIL	REFENRENCIA	DESCRIPCION
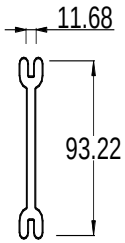	WM-XXXX	UNION DE CONECTOR 100
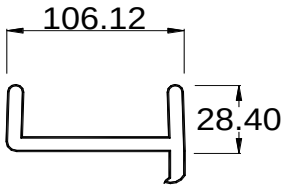	OM-XXXX	MARCO BASICO DE VENTANA 100
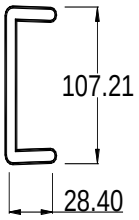	OM-XXXX	MARCO BASICO 100

Sistema Constructivo RBS 100mm Muros

AZEMBLA
Construir el futuro

PERFIL	REFENRENCIA	DESCRIPCION
	WM-XXXX	STARTER 100
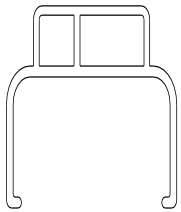	WEECBA	CONDUCTO ELECTRICO 100
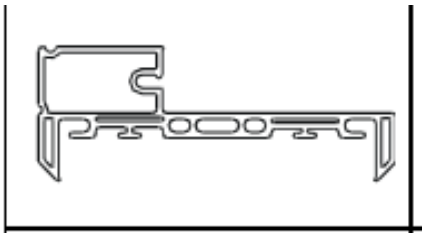	DEVHFR	MARCO ANDINO 100

Herramientas

AZEMBLA
Construir el futuro

Azembla, Suministra un listado de herramientas necesarios para trabajar con el sistema de forma optima. Nótese que todas las herramientas son de uso común en la construcción, por lo tanto la adquisición de este kit de herramientas se podrá usar en cualquier obra.

Misceláneas

- ✓ Caja plástica grande para guardar herramientas
- ✓ Caja plástica pequeña para guardar herramientas
- ✓ Papel de lija (Fina y media)
- ✓ Cinturón para herramientas
- ✓ Chaleco para herramientas
- ✓ Pitón y adaptador para manguera de agua
- ✓ Escaleras de aluminio (1.80 m, 2.5 m, 3.6 m)
- ✓ Cuñas de madera (38 mm x 230 mm)
- ✓ Alambre de amarrar
- ✓ Candados para cajas de herramientas
- ✓ Clavos de hormigón de 2”

Misceláneas

- ✓ Punta plana para taladro percutor
- ✓ Punta fina para taladro percutor
- ✓ Broca de tungsteno de 25mm x 406mm
- ✓ Broca de tungsteno de 16mm x 305mm
- ✓ Broca de tungsteno de 4mm x 140 mm
- ✓ Extensiones para atornilladoras de
- ✓ 13 mm x 305 mm
- ✓ 6 mm x 305 mm
- ✓ 3 mm
- ✓ 3 mm – 13 mm
- ✓ Juego de 21 Brocas
- ✓ Extensiones eléctricas
- ✓ Regleta eléctrica
- ✓ Conectores eléctricos (macho y hembra)
- ✓ Porta destornillador

Herramientas

AZEMBLA
Construir el futuro

Misceláneas

- ✓ Puntas de destornillador de:
- ✓ Bit #1x50 mm
- ✓ Bit #2x50 mm
- ✓ Bit #1x152 mm
- ✓ Bit #2x152 mm
- ✓ Destornillador grande (10 mm x 203 mm)
- ✓ Cinta adhesiva para electricidad
- ✓ Pinza de pelar alambre
- ✓ Cinta métrica de 7.6 m
- ✓ Cinta métrica de 30 m
- ✓ Pistola para silicona
- ✓ Cuchillas
- ✓ Chalk line de 30 m (cimbra)
- ✓ Polvo rojo para Chalk line (mineral)
- ✓ Marcador de nylon
- ✓ Tijera de cortar plástico
- ✓ Multimax (Herramienta recomendada para realizar cortes en PVC)

Power Tools

- ✓ Atornillador de baterías.
- ✓ Atornillador eléctrico
- ✓ Sierra de 255 mm (Disco intercambiable para plástico, madera y acero.)
- ✓ Caladora
- ✓ Taladro eléctrico
- ✓ Taladro percutor
- ✓ Disco de tungsteno de 115 mm
- ✓ Sierra manual eléctrica de 185 mm (Disco intercambiable para plástico, madera y acero.)
- ✓ Disco para sierra de 255 mm (cortar plástico)
- ✓ Disco para sierra de 185 mm (cortar plástico)
- ✓ Disco para sierra de 255 mm (cortar acero)
- ✓ Disco para sierra de 178 mm (cortar acero)
- ✓ Disco para sierra de 115 mm (cortar acero)
- ✓ Cuchilla para caladora
- ✓ Kit para perforaciones
- ✓ Extensión magnética

Herramientas

AZEMBLA
Construir el futuro

Herramientas de mano

- ✓ Segueta para cortar acero
- ✓ Serrucho para plástico
- ✓ Serrucho de diente fino
- ✓ Serrucho para corte lateral
- ✓ Martillo de goma
- ✓ Martillo de carpintero
- ✓ Nivel de 711 mm
- ✓ Pata de cabra 915 mm
- ✓ Pata de cabra grande
- ✓ Cincel
- ✓ Cepillo (pequeño y regular)
- ✓ Escuadra pequeña
- ✓ Escuadra de 406 mm x 601 mm
- ✓ Tijera de hojalatero
- ✓ Pinza de presión de 255 mm
- ✓ Alicate de 203 mm
- ✓ Juego de limas
- ✓ Juego de escofinas
- ✓ Juego de 7 piezas de destornillador

Otros

- ✓ Escoba suave
- ✓ Escoba dura
- ✓ Caja de primeros auxilios
- ✓ Guantes de goma
- ✓ Andamio con ruedas
- ✓ Embudo

Instalaciones

AZEMBLA
Construir el futuro

Realizado el descapote y excavaciones para cimentación y desagües procedemos a identificar los puntos de las instalaciones.

AZEMBLA
Construir el futuro

Instalaciones hidro-sanitarias

Preparaciones previas

AZEMBLA
Construir el futuro

- Es conveniente revisar las instalaciones hidro-sanitarias, eléctricas y especiales necesarias previo al vaciado del concreto.
- Es necesario revisar que los anclajes concuerden con los planos estructurales tanto de RBS como con el plano estructural correspondiente antes de realizar la fundición con concreto.

Instalaciones

Losa de cimentación

AZEMBLA
Construir el futuro

- Una vez realizadas las instalaciones hidro-sanitarias y eléctricas se procede a fundir la cimentación.

Instalaciones

Viga de cimentación

Preparaciones previas

AZEMBLA
Construir el futuro

- Es recomendable que al fundir la losa de cimentación que recibirá los muros Azembla no existan imperfecciones procurando dejar un acabado perfectamente liso y a nivel, con el fin de que al instalar el marco básico y los paneles, estos descansen completamente sobre la superficie de la losa.

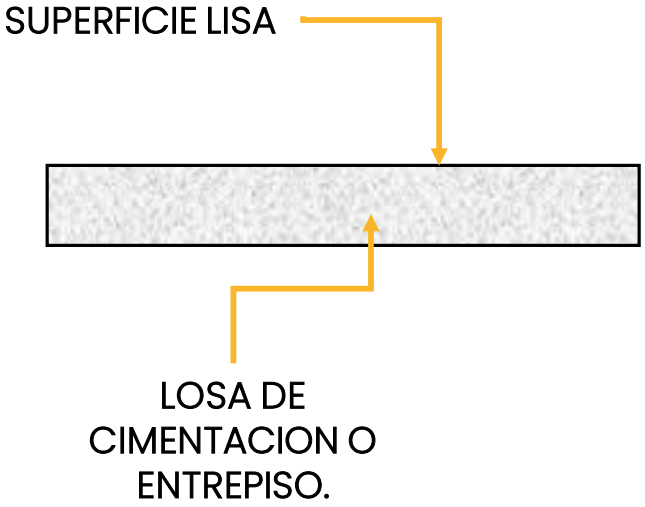

Nota: si existiese alguna irregularidad en la losa es recomendable hacer la corrección antes del ensamble de muros.

Muros Azembla como sistema liviano (Estructura metálica interna)

Estructura metálica

AZEMBLA
Construir el futuro

Si el proyecto exige luces cortas (entre 3 y 4 mts) , y teniendo en cuenta lo especificado por el diseño estructural, (dada la ubicación geográfica, situación sísmica y velocidad del viento); la estructura metálica podrá usarse en el interior de los paneles como se muestra en la imagen.

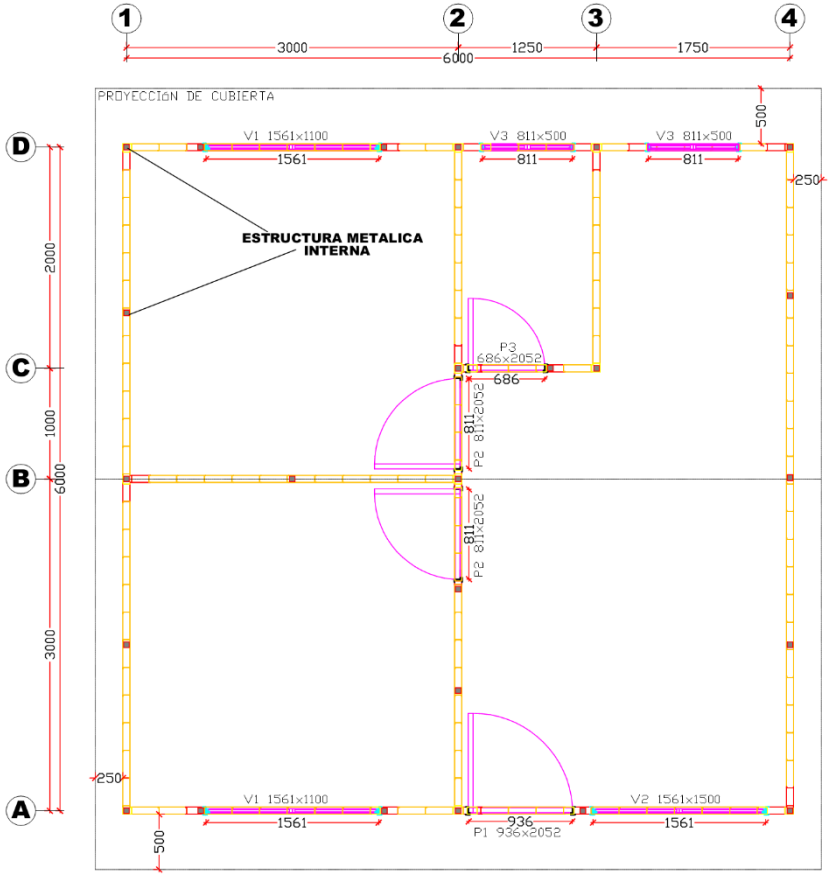

ESTRUCTURA METALICA INTERNA
VIVIENDA 6X6

Estructura metálica

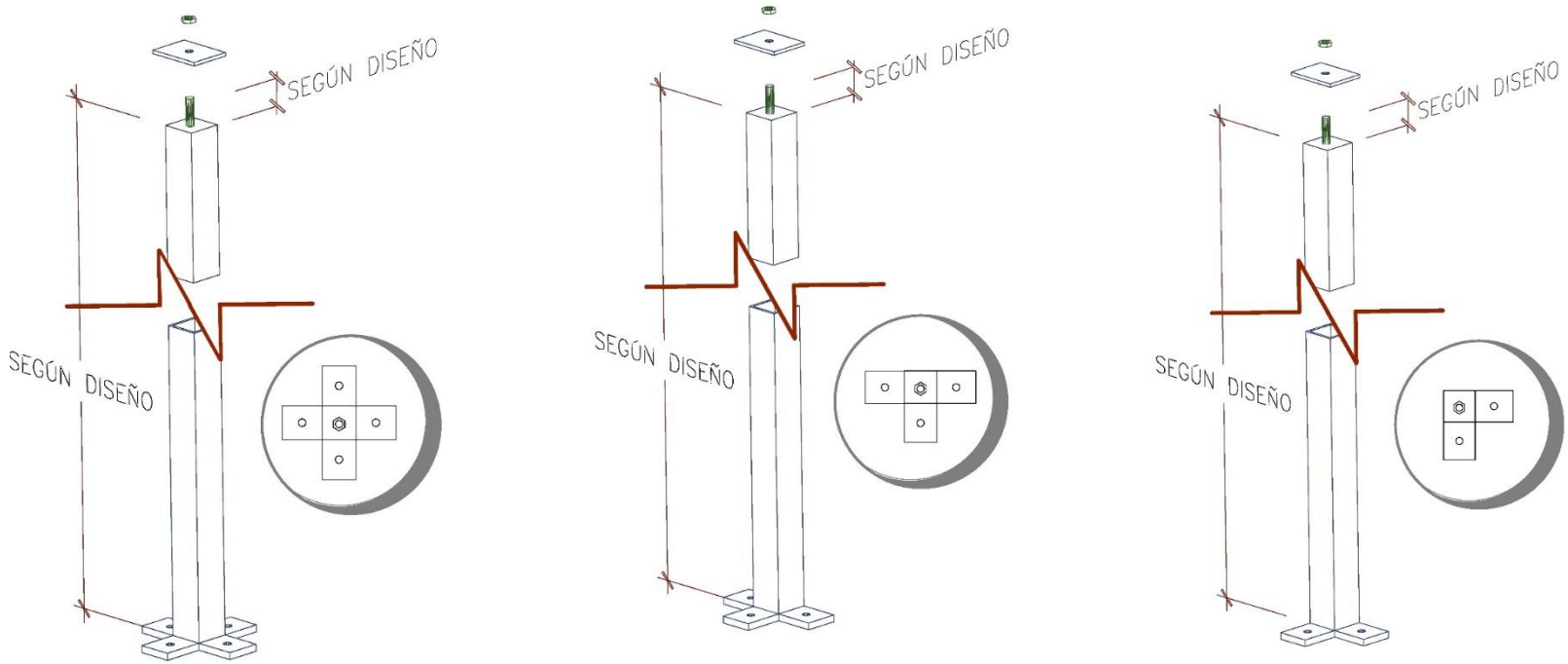

Esquemas típicos de tipos de columnas utilizadas como estructura metálica interna en los Muros Azembla.

Estructura metálica

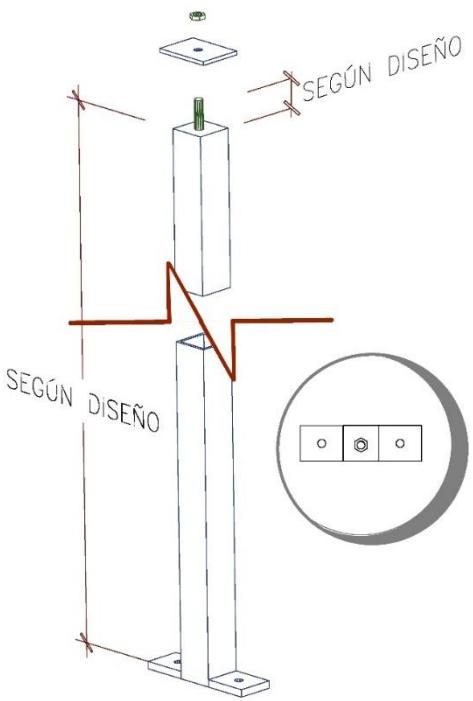

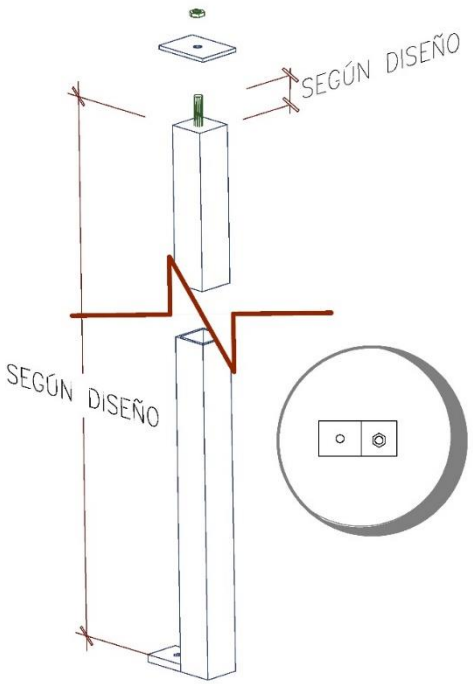

Esquemas típicos de tipos de columnas utilizadas como estructura metálica interna en los Muros Azembla.

Instalación de marco básico o perfiles en “C” en PVC

AZEMBLA
Construir el futuro

Anclajes en el marco básico

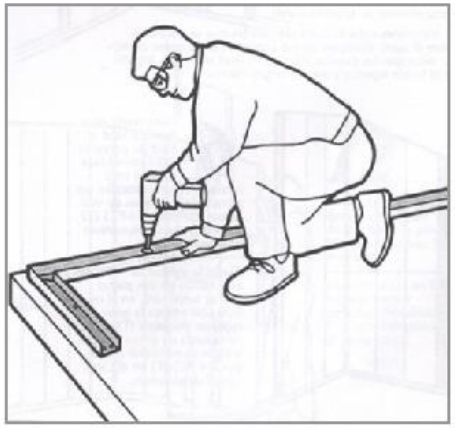

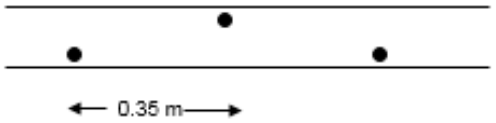

Anclaje de Nylon ¼” x 2 ¼”

Este anclaje se utilizara para fijar el Marco Básico a la losa de concreto con separación mínima entre ellos de 0,35 m y en forma diagonal.

INSTALACION:

1. Haga un hueco de 1/4”en el material, limpie el hueco.

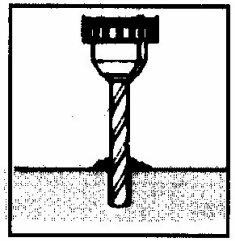

2. Inserte el anclaje a través del objeto a fijar.

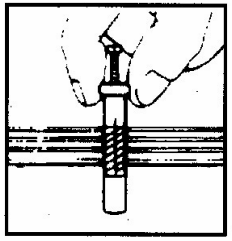

3. Expanda el anclaje con golpes firmes de martillo.

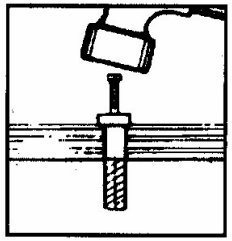

Diferencia de nivel entre el muro y el piso acabado

AZEMBLA
Construir el futuro

El nivel del piso interior deberá ser superior al nivel del piso exterior (mínimo 3cm).
Este podrá lograrse desde la construcción de la losa o posteriormente con un mortero de nivelación o topping, a fin de minimizar la probabilidad de filtración de aguas lluvias a través de la unión de muro y placa.

Fijación de muro a placa de piso

AZEMBLA
Construir el futuro

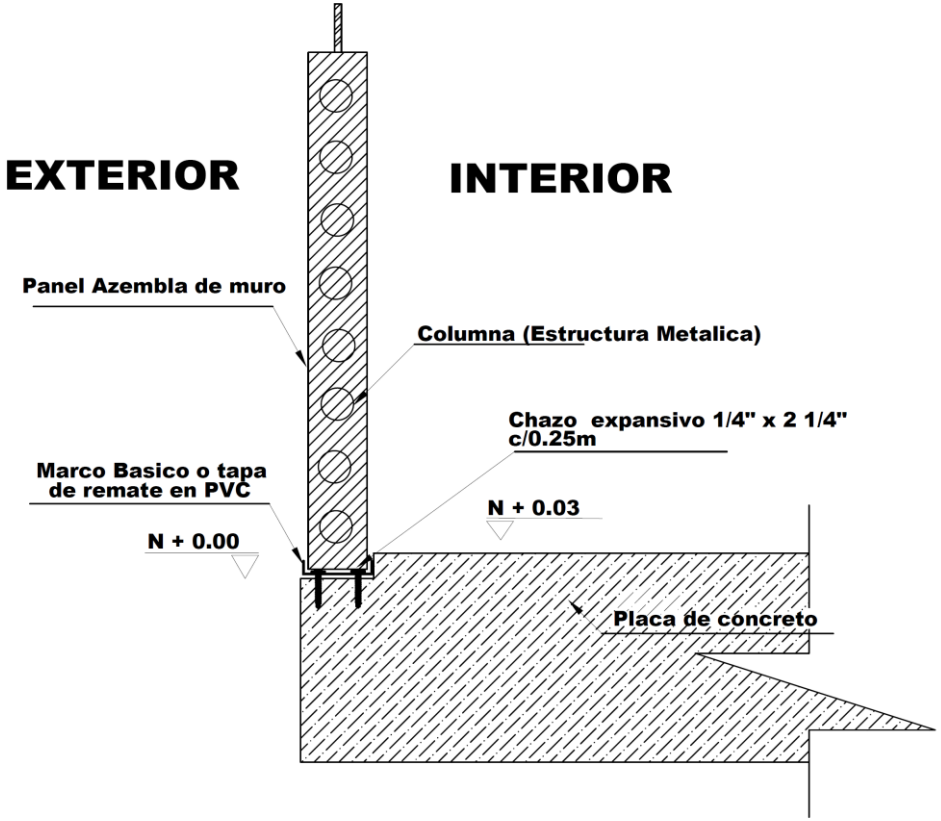

FIJACION A PLACA DE PISO

Instalación de estructura metálica

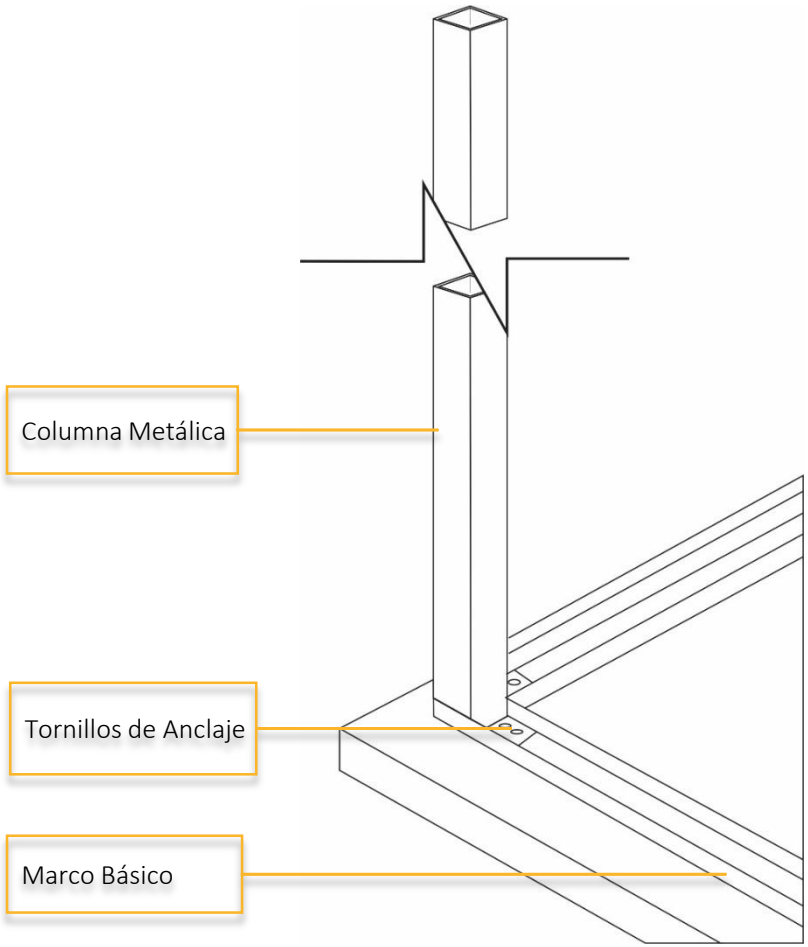

Una vez colocada la columna, los pernos de anclaje tipo cuña o de expansión serán ajustados con llaves de boca y corona o con copas rache y dados hexagonales, debiéndose realizar por lo menos un chequeo aleatorio del torque aplicado a los mismos de acuerdo al manual del fabricante.

Pernos de expansión

AZEMBLA
Construir el futuro

Antes de colocar los muros las columnas metálicas deben quedar de pie y correctamente instalados

Pernos de Expansión :
Son elementos usados para anclar las columnas a la losa de concreto, el que se usa comúnmente es el de 3/8" de diámetro y de 3 a 4 pulgadas de longitud, esto según lo recomendado por el diseño estructural.

Fijación de estructura metálica a losa

AZEMBLA
Construir el futuro

Instalación de columnas

Se deben ubicar en la losa los puntos donde se instalara cada columneta dentro del Marco básico para cimbrar muros como se muestra en la imagen.

Una vez ubicada la columneta y marcada la ubicación de los pernos se procede a taladrar y limpiar la perforación realizada.

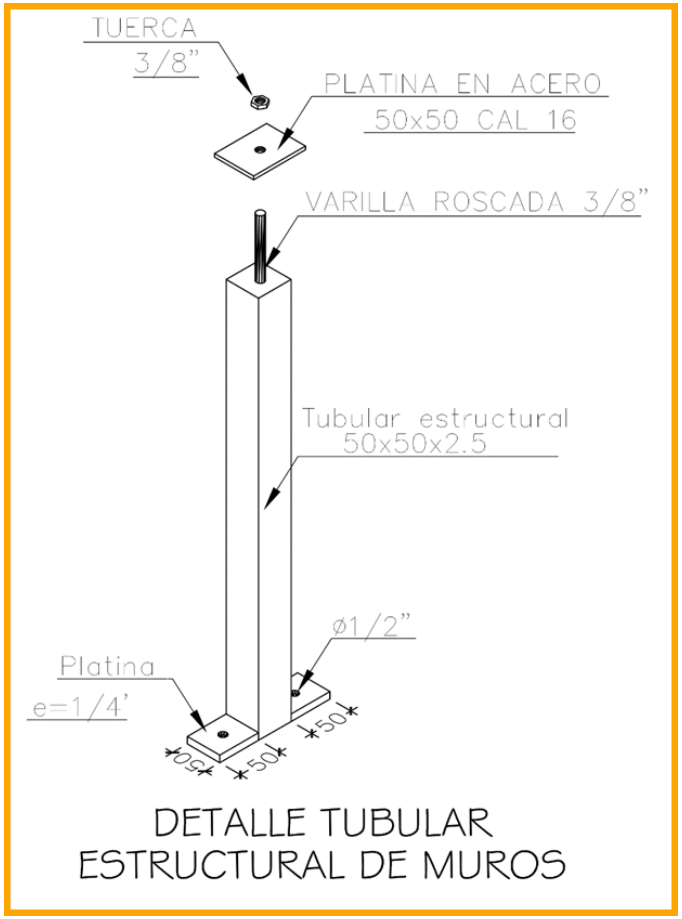

Fijación de estructura metálica a losa

AZEMBLA
Construir el futuro

En el proceso constructivo pueden instalarse las columnas antes que los muros o pueden realizarse las dos actividades simultáneamente.

Fijación de estructura metálica a losa

AZEMBLA
Construir el futuro

Las instalaciones hidráulicas y eléctricas deben ser prolongadas simultáneamente con la estructura metálica.

Detalle columna e instalaciones

AZEMBLA
Construir el futuro

Fijación estructura metálica a losa

Prolongación de instalaciones eléctricas e hidrosanitarias

AZEMBLA
Construir el futuro

En la medida que avanza el armado de los muros, se deben realizar simultáneamente la prolongación de las instalaciones eléctricas así como las instalaciones hidráulicas y sanitarias.

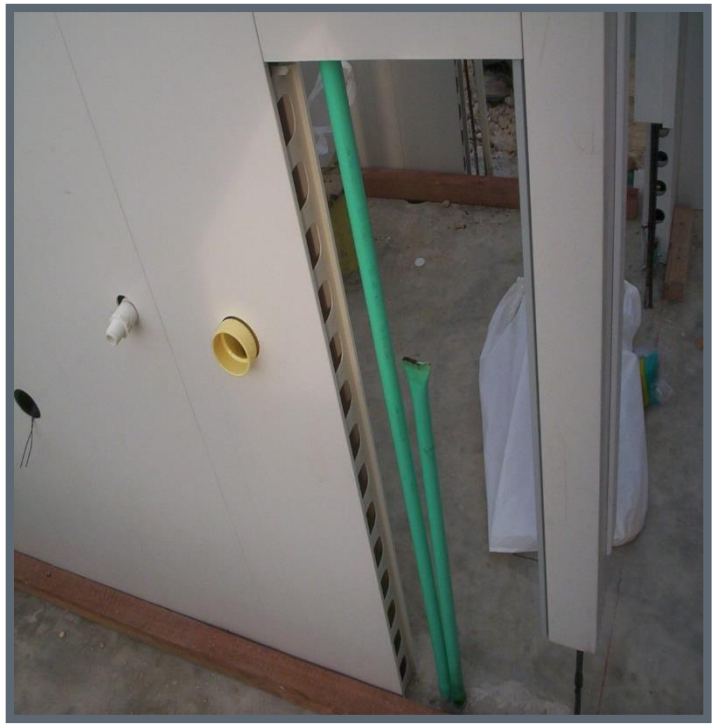

Armado y ensamblado de muros

AZEMBLA
Construir el futuro

Para agilizar el armado de los muros es necesario que el material este cercano al lugar de la colocación de estos.

Proceso de instalación

AZEMBLA
Construir el futuro

En el proceso del armado de muros es conveniente comenzar el armado desde una esquina y continuar hacia ambos lados con el objeto de dar estabilidad a los muros.

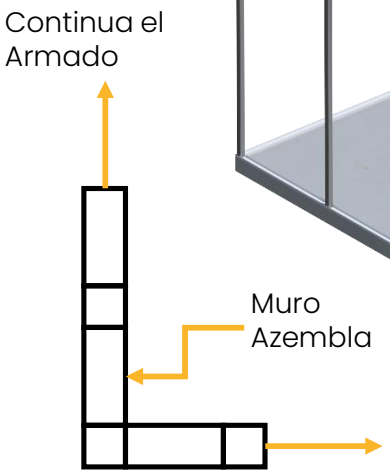

Vista en planta

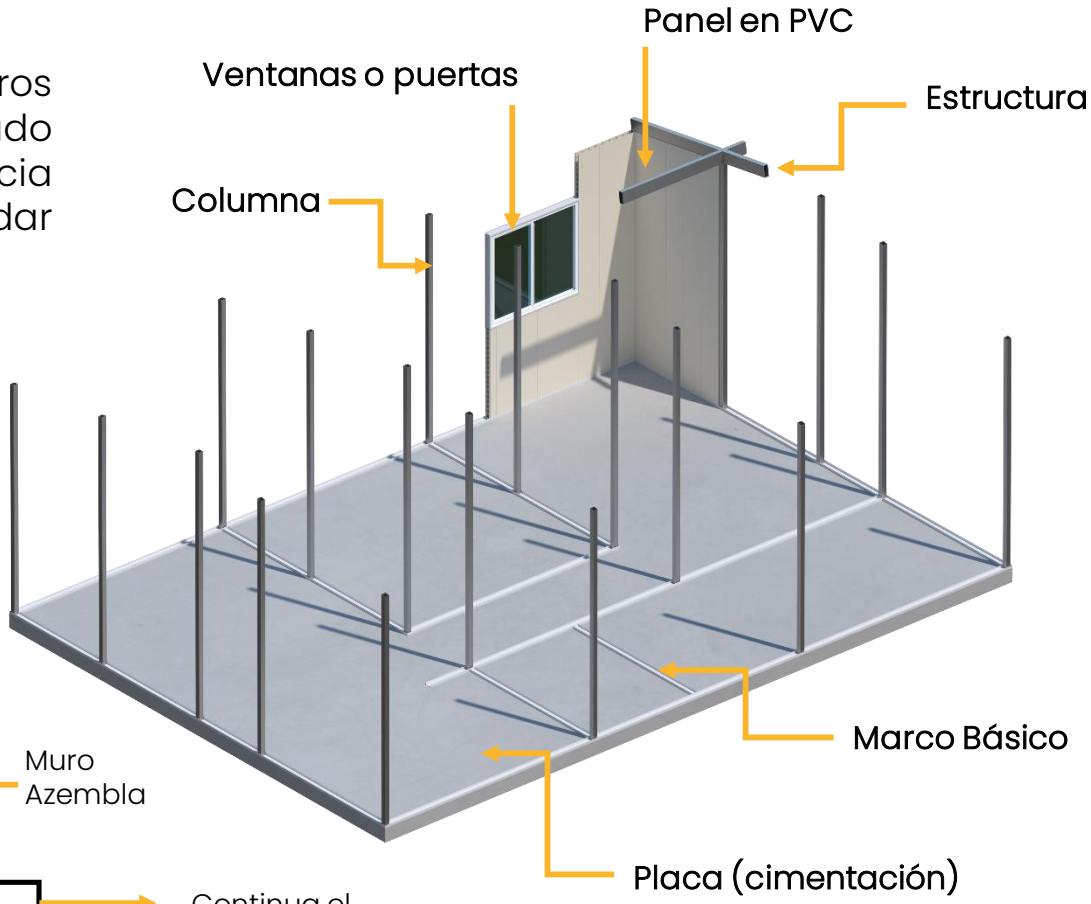

Rigidez de los vanos

AZEMBLA
Construir el futuro

Los vanos, bien sea puertas o ventanas también deben estar reforzados con estructura metálica en el interior de los perfiles.

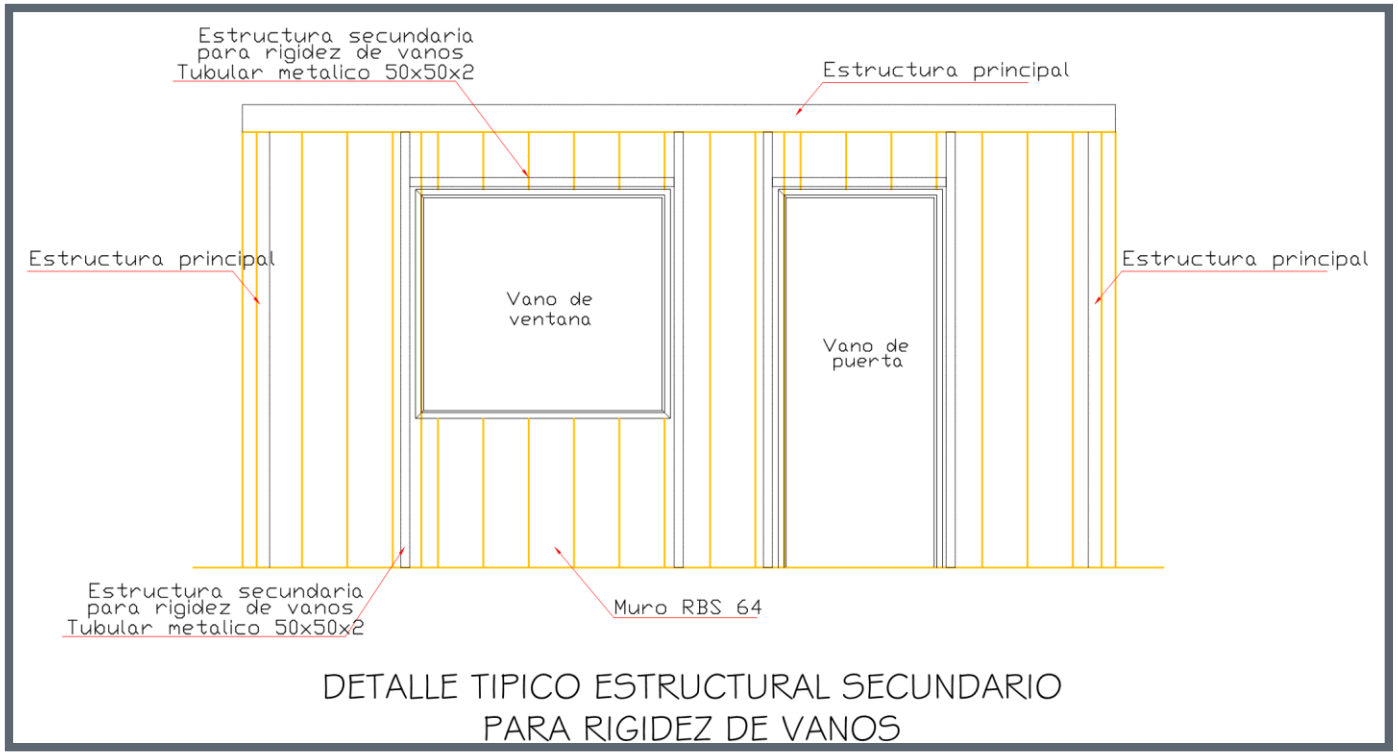

Rigidez de los vanos

AZEMBLA
Construir el futuro

En sistema liviano se requiere utilizar un sistema de estructura secundaria para los vanos de puertas y ventanas, esto con el fin de darle firmeza a los muros en esta zona.

Viga de amarre o diafragma estructural

AZEMBLA
Construir el futuro

Al realizar el levantamiento de los muros, se deben instalar las viguetas o diafragma de amarre de columnas aporticando el sistema estructural.

Perfil estructural de amarre

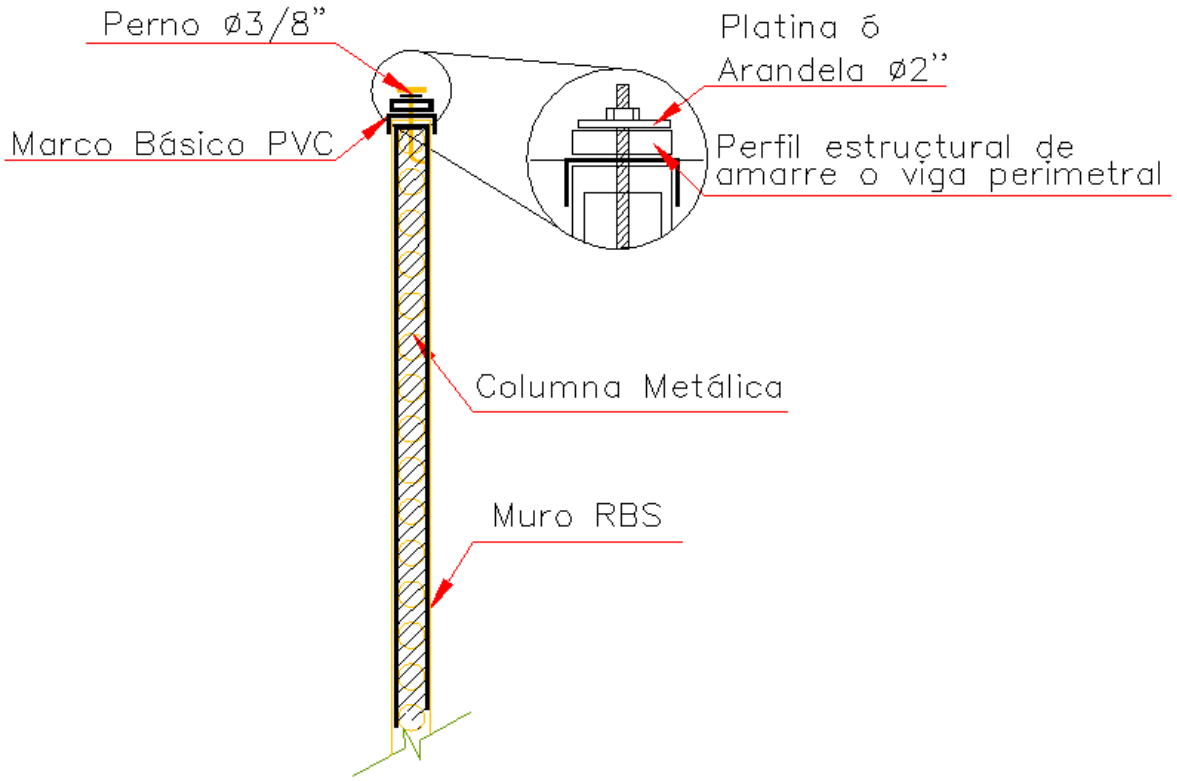

PERFIL ESTRUCTRAL DE AMARRE O VIGA PERIMETRAL

Armado y ensamble de muros (estructura metálica)

AZEMBLA
Construir el futuro

Entre columnetas y viguetas debe haber un sistema de conexión que bien puede ser un perno soldado a la columneta, este puede ser atravesado y anclado a la vigueta

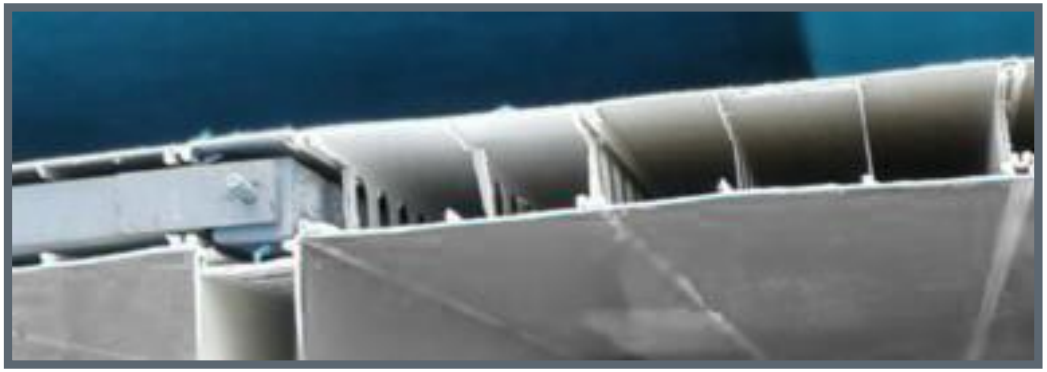

Muros Azembla como sistema liviano (Estructura metálica externa)

Cuando el diseño exige luces importantes será necesario utilizar una estructura metálica cuya sección no permitirá ser incluida dentro de los paneles Azembla, será necesario instalarla externamente, de igual forma será necesario utilizar una estructura secundaria para reforzar los vanos de puertas y ventanas.

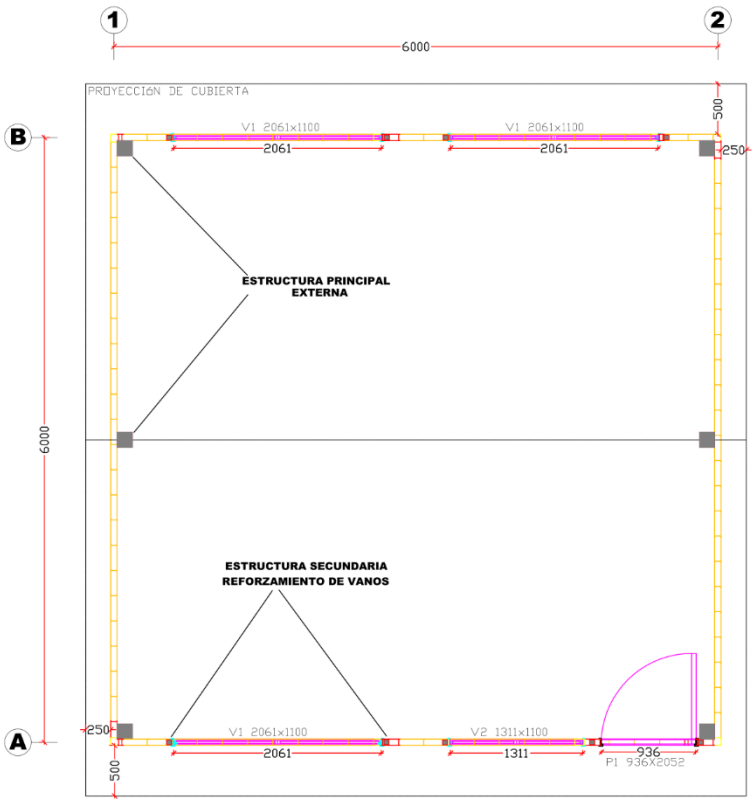

ESTRUCTURA METALICA EXTERNA
AULA 6X6

Estructura de la vivienda

AZEMBLA
Construir el futuro

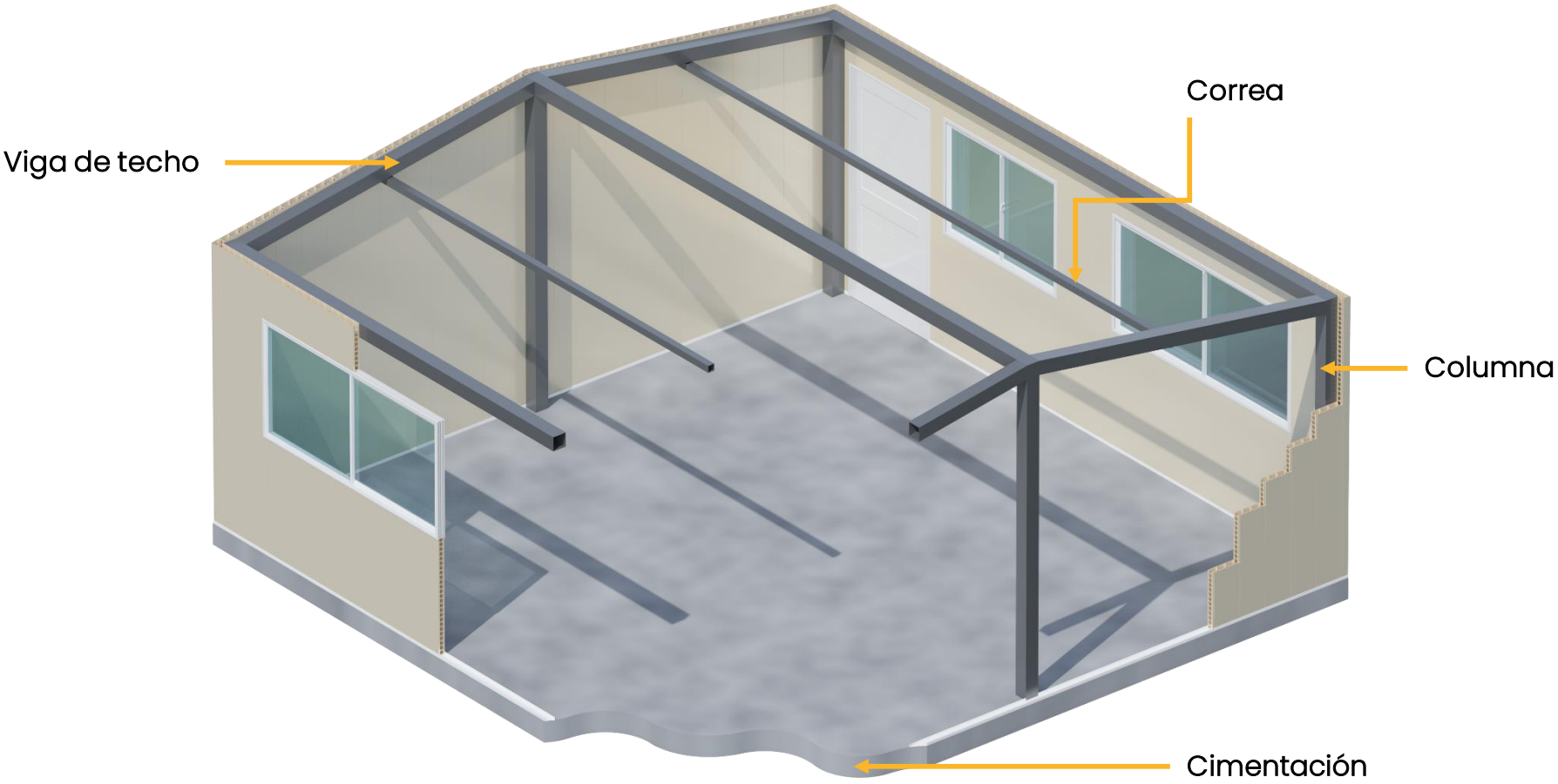

Rigidez de los vanos

AZEMBLA
Construir el futuro

Los vanos, bien sea puertas o ventanas también deben estar reforzados con estructura metálica en el interior de los perfiles.

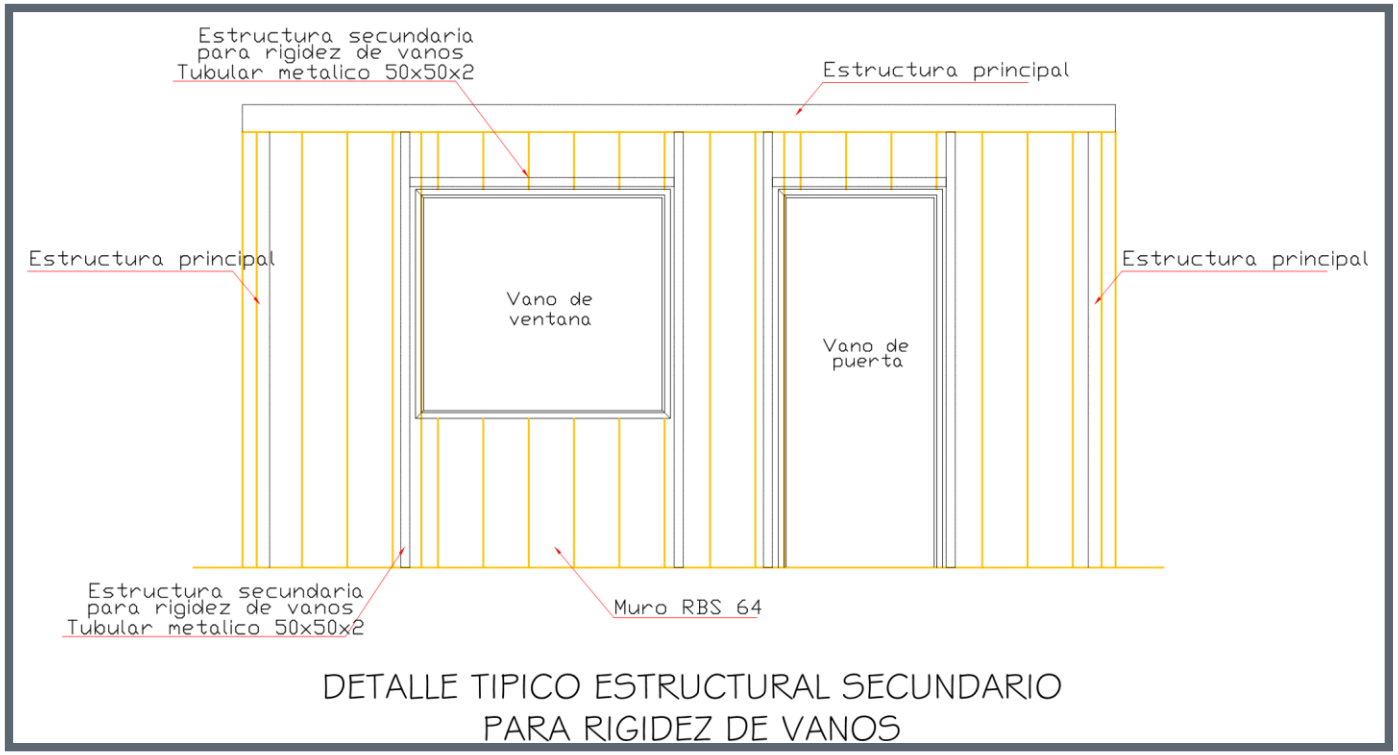

Rigidez de los vanos

AZEMBLA
Construir el futuro

En sistema liviano se requiere utilizar un sistema de estructura secundaria para los vanos de puertas y ventanas, esto con el fin de darle firmeza a los muros en esta zona.

Detalle de fijación estructura metálica a muro

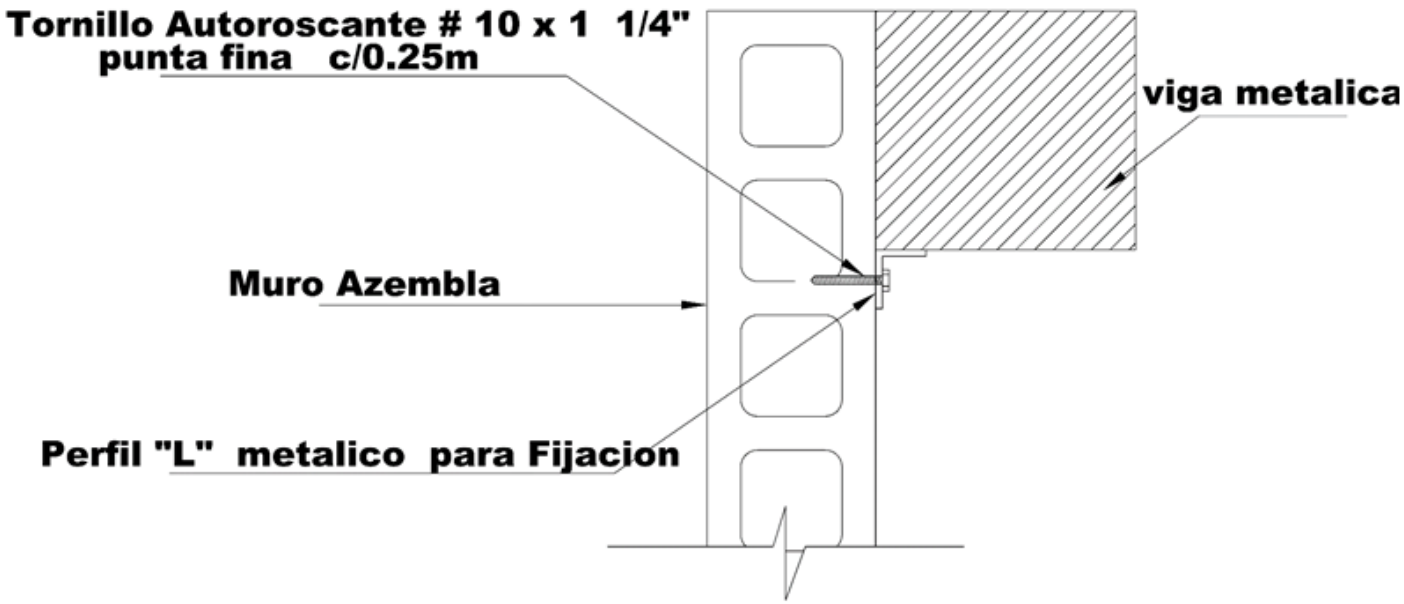

FIJACION DE MURO AZEMBLA A ESTRUCTURA METALICA

Detalle de fijación muro a estructura metálica

AZEMBLA
Construir el futuro

En los casos en que existan vigas intermedias la fijación de los muros a este tipo de estructura se realizara como se muestra en esta imagen.

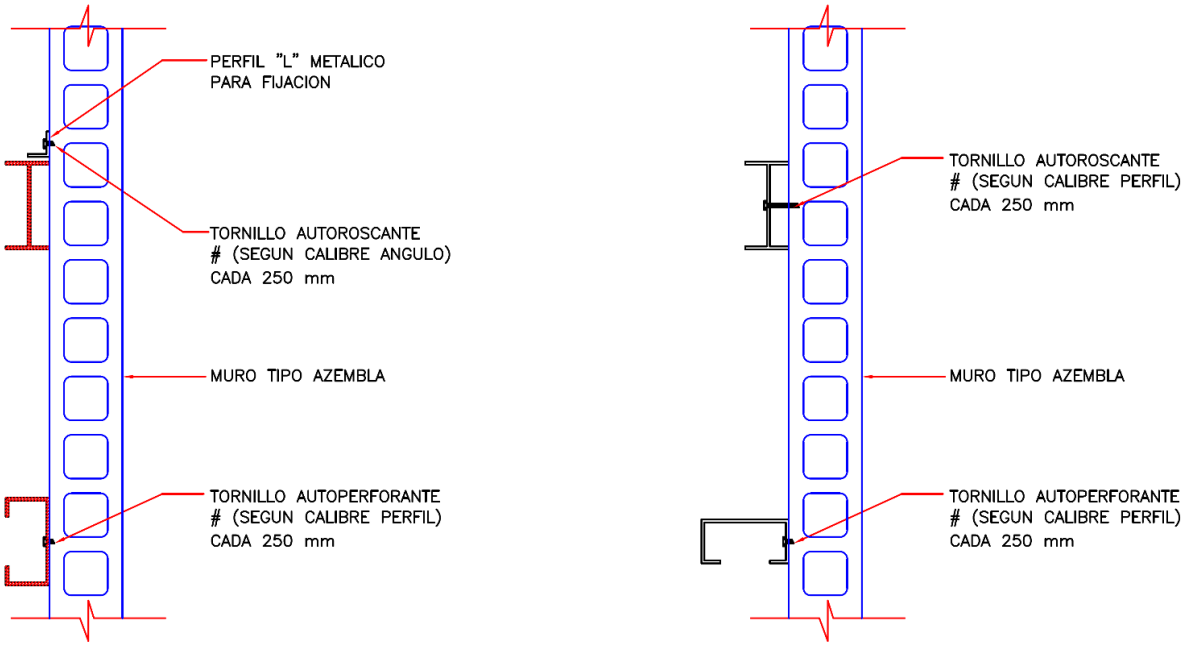

DETALLES TIPICOS DE FIJACION A ESTRUCTURA METALICA

Consideraciones para plomar y nivelar

AZEMBLA
Construir el futuro

En los casos en que existan vigas intermedias la fijación de los muros a este tipo de estructura se realizara como se muestra en esta imagen.

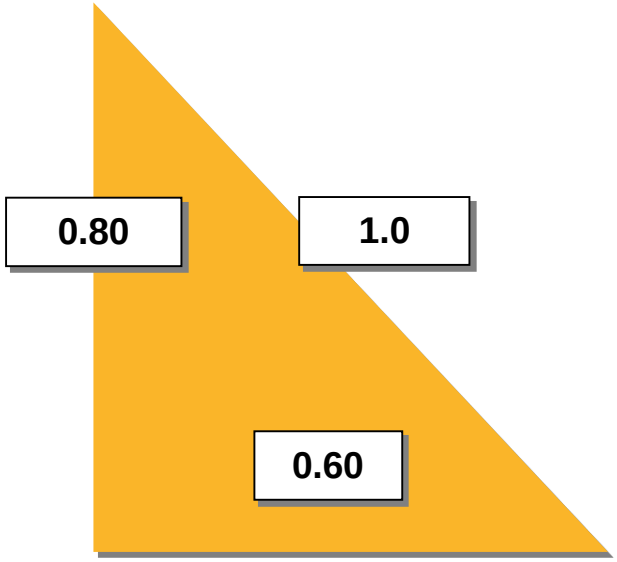

Ejemplo del trazo de escuadra

Ejemplo de mal Aplomado de muro

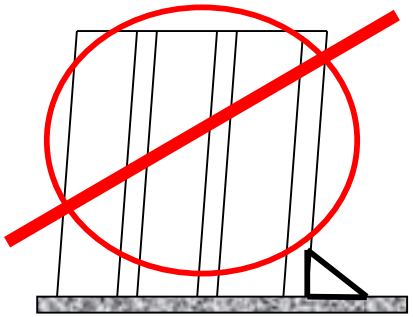

Ejemplo de verticalidad de estrías entre paneles y conectores

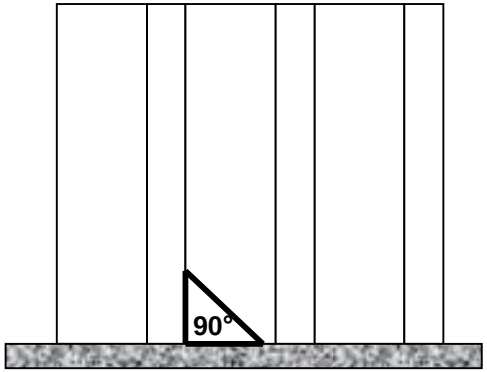

Plomada y nivelación de muros

AZEMBLA
Construir el futuro

- Ya completo el armado de los muros se procede a la nivelación y plomado de los mismos, verificando las escuadras que se deben tener entre muros y entre losa de piso y muros.
- Debe verificarse la verticalidad de las juntas entre paneles y conectores.
- Se revisara la horizontalidad de los dinteles y la regularidad de los vanos.

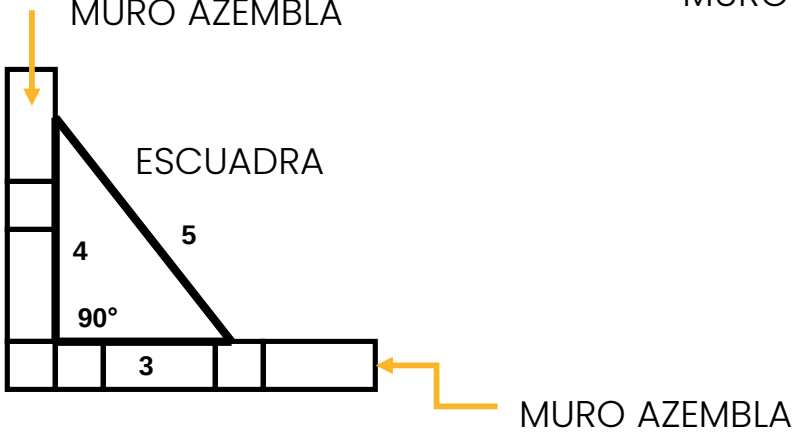

VISTA EN PLANTA

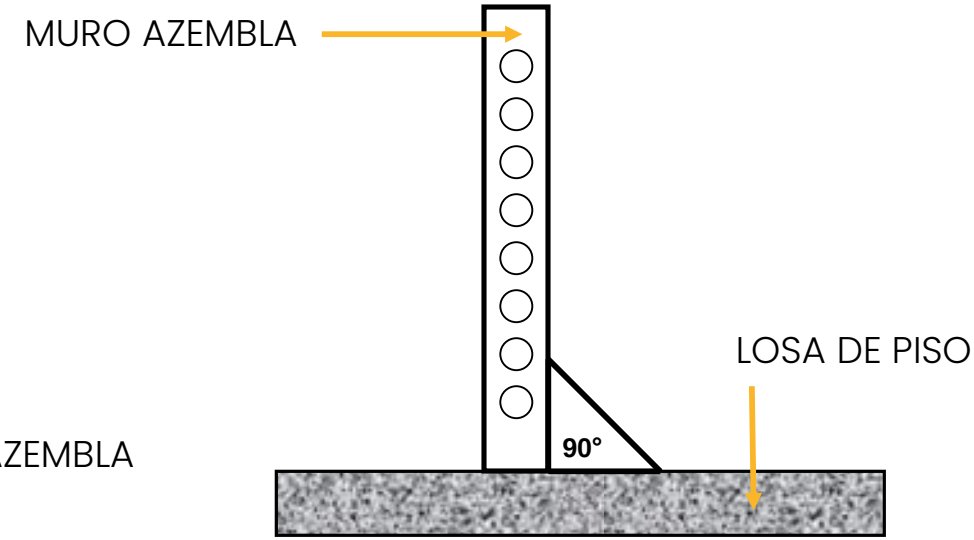

VISTA EN ALZADO

Recomendaciones para plomar y nivelar

AZEMBLA
Construir el futuro

Se recomienda para plomar los muros la utilización de un nivel de mano de mínimo 90 cm. o mas y no una plomada para lograr una mayor precisión.

PLOMADA

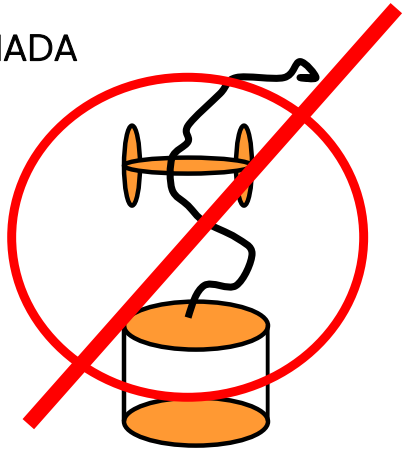

NIVEL DE MANO

Registro del modulo

En el proceso del armado de muros es de suma importancia considerar los siguientes puntos con el objeto de garantizar la vida útil del muro, así como para evitar problemas de alargamientos, holguras, descuadres y posibles filtraciones de agua después del colocado del mismo.

Al respecto de filtraciones de agua: una vez fijado el marco básico deberá sellarse el pequeño espacio existente entre los bordes superiores del marco y las caras exterior e interior del muro RBS, el sello lo constituirá el sikaflex sellador universal.

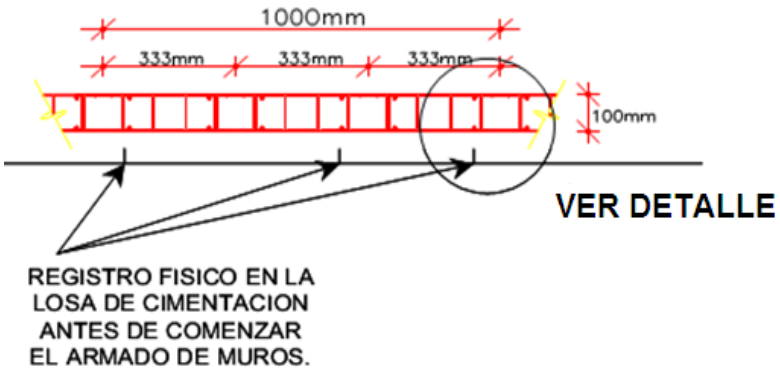

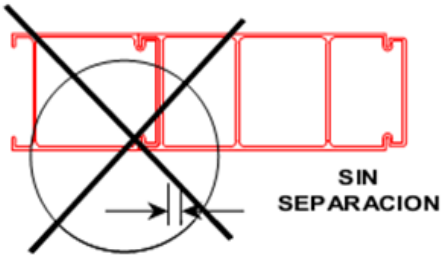

CUANDO SE ENSAMBLEN LAS PIEZAS (PANEL Y CONECTOR), DEBERA VERIFICARSE QUE NO TENGAN HOLGURA ENTRE SI, PROCURANDO MANTENER LA MODULACION DENTRO DEL REGISTRO

Colocación de marcos

AZEMBLA
Construir el futuro

Los marcos de puertas y ventanas se instalan deslizando sus guías a través de las aletas de los conectores laterales que conforman el vano.

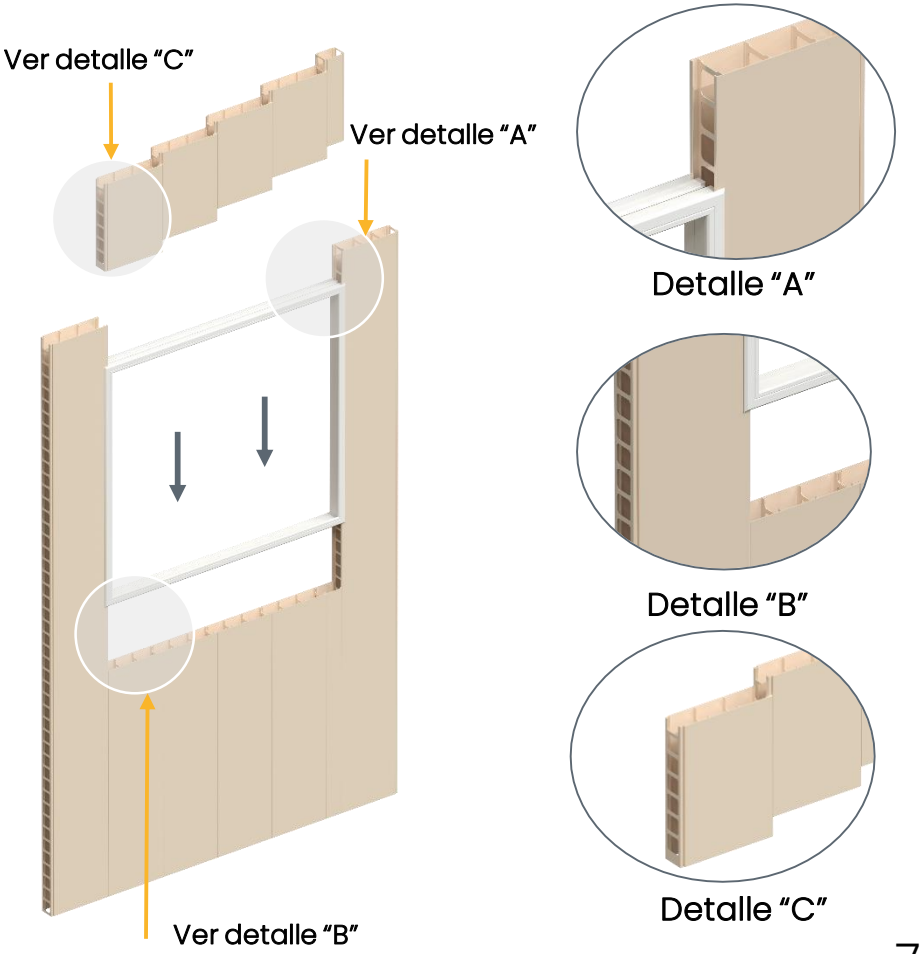

Recomendaciones sobre el FILM

Inmediatamente se termina con el proceso de Armado de los muros y/o Cubierta RBS 64 mm, debe removerse el film de protección porque a causa de los rayos solares este film se degrada y se adhiere a la superficie de forma tal que su remoción presentará bastante dificultad.

Panel Azembla con film de protección

Recomendaciones sobre el FILM

La manera recomendada de remover el film es de arriba hacia abajo

Adicionalmente si el material va a ser almacenado durante un tiempo que supere estos 30 días deberá protegerse el sticker ubicado en uno de los extremos del perfil con una cinta transparente de 2” para evitar que se borre el texto de las etiquetas.

Instalación de Cubierta

AZEMBLA
Construir el futuro

El sistema Azembla hace posible su combinación con cualquier tipo de Cubierta, donde se dispone de apoyos firmes y versátiles y su fijación será de acuerdo a las exigencias de cada proveedor.

Losa de concreto

Cubierta de madera

Techo de palma

Teja galvanizada

Instalación de Cubierta

AZEMBLA
Construir el futuro

Instalación de cerchas

En el proceso de construcción se deben colocar las cerchas en los lugares previamente marcados e indicados en los planos. El anclaje de las cerchas a las columnas se realiza por medio de las fijaciones indicadas en el diseño estructural.

Procedimiento para fijación de cubierta a muros sin concreto

AZEMBLA
Construir el futuro

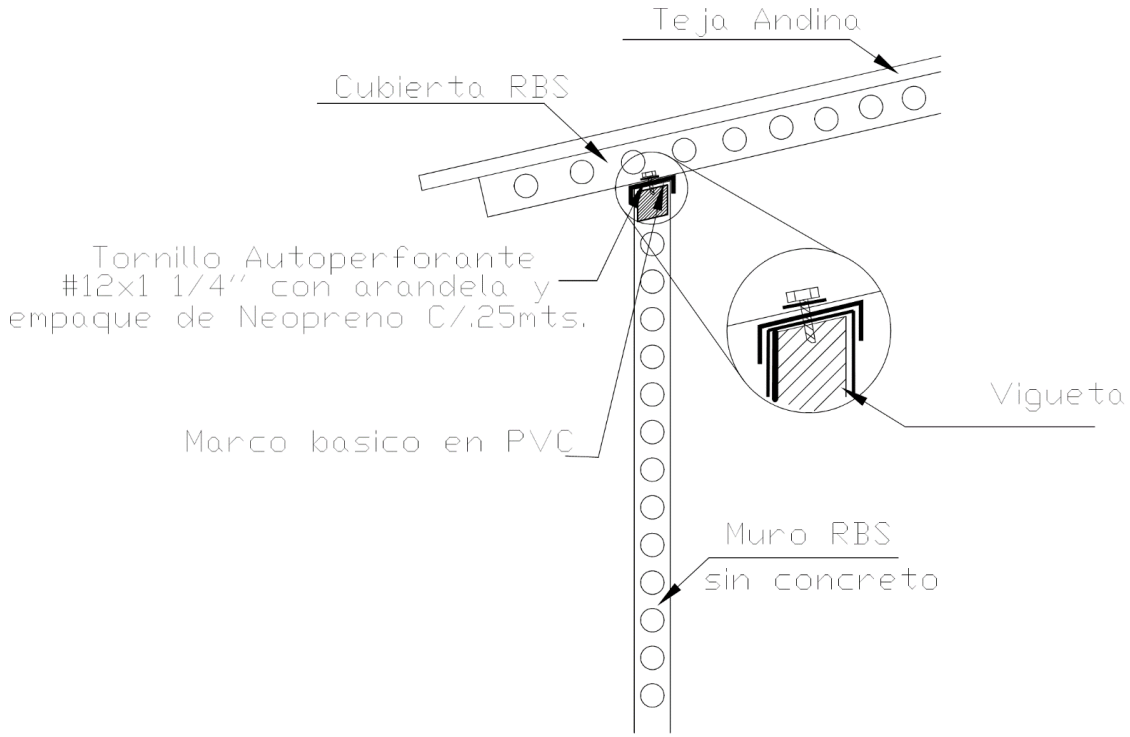

Detalle típico de fijación de cubierta a muro RBS sin concreto

Detalle de fijación de cubierta a vigas RBS o correa metálica

AZEMBLA
Construir el futuro

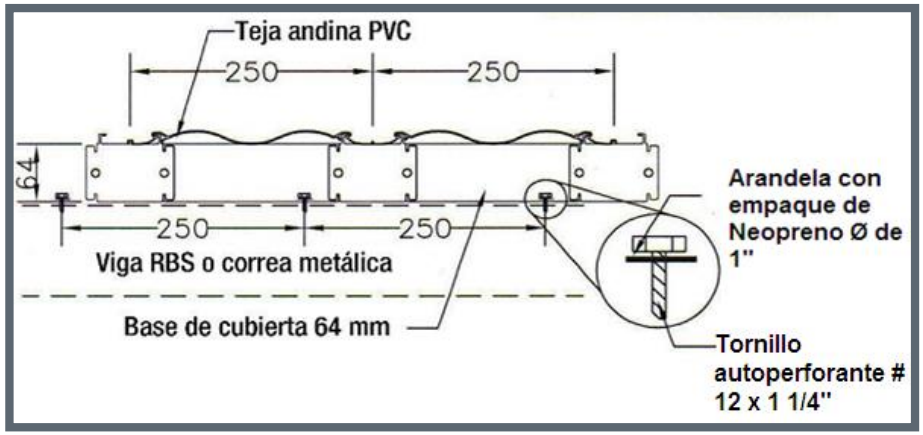

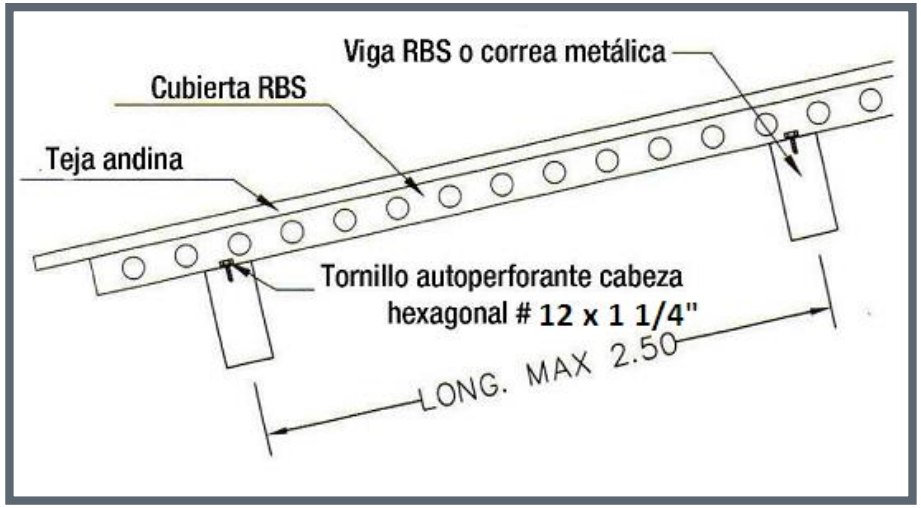

Tornillo autoperforante # 12 x 1 1/4 " con arandela y empaque de neopreno.

Procedimiento para la colocación de tornillos en muro RBS sin concreto

AZEMBLA
Construir el futuro

1. Perforación cara superior de cubierta

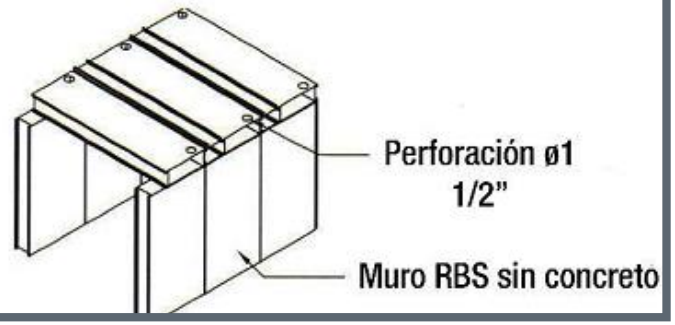

2. Colocación tornillo

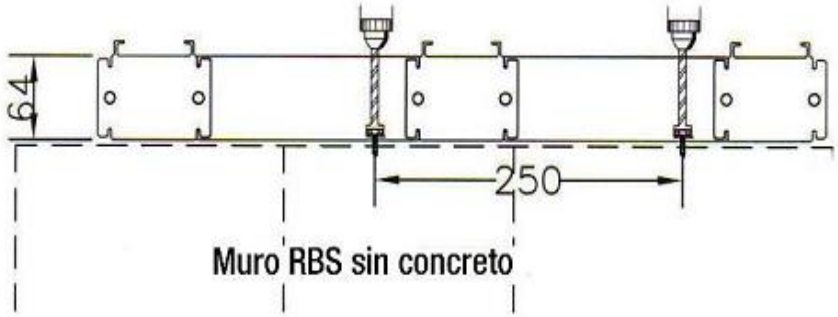

3. Sellar perforación

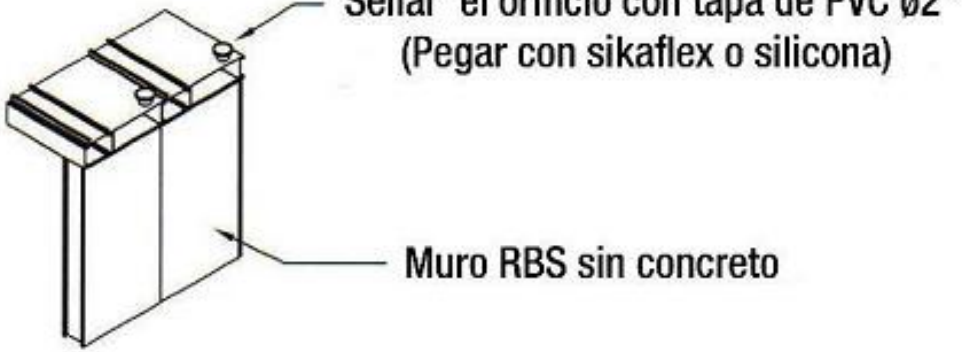

Detalles de cumbrera

AZEMBLA
Construir el futuro

Detalle típico de Columna interna en muros de cumbrera

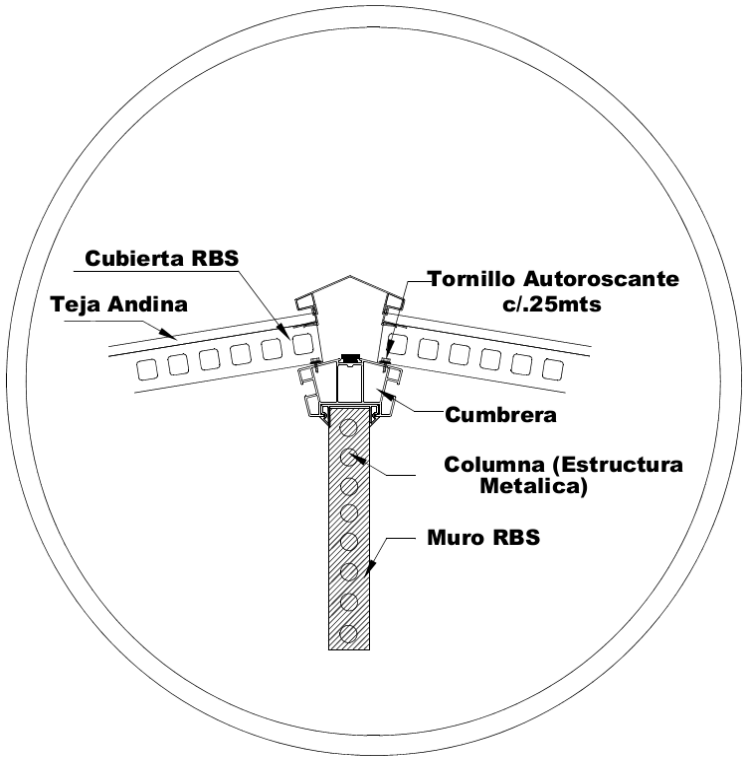

Detalle Típico de cumbrera sobre Viga

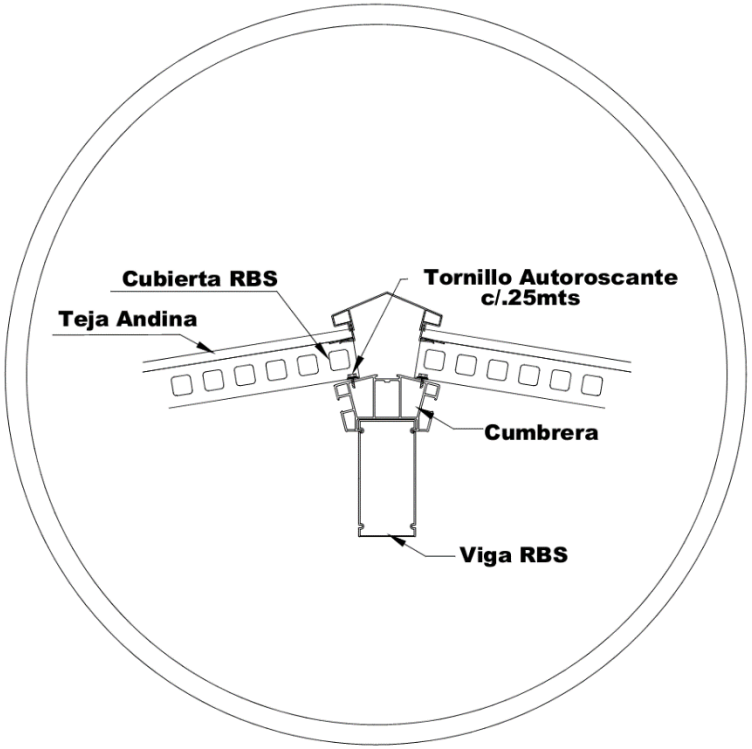

Instalación de viga Azembla

AZEMBLA
Construir el futuro

Colocación de anclaje para viga

Colocación de viga para cumbrera al eje del muro

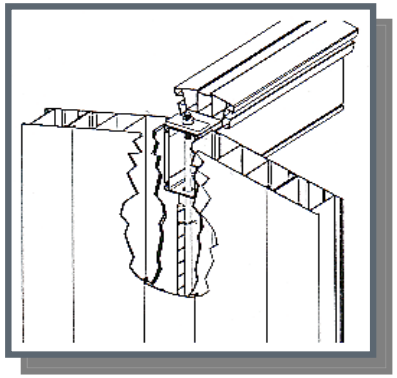

Detalle para recibir viga RBS y anclaje

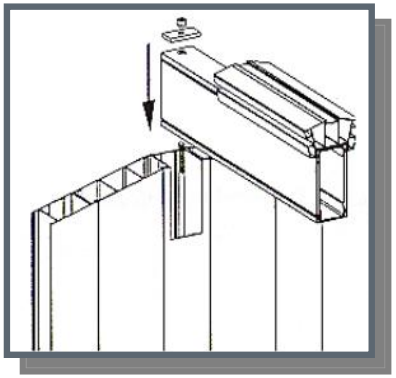

Detalle viga instalada sobre muros

Proceso de instalación cubierta

AZEMBLA
Construir el futuro

- Cuando se utilizan las tapas de muro inclinado es indispensable colocar el conector de tres vías antes de montarlo en el muro.
- Cuando no se utilizan tapas de muro los conectores se instalan directamente sobre el muro.

Proceso de instalación cubierta

AZEMBLA
Construir el futuro

- Se procede a colocar todos los conectores teniendo en cuenta las referencias en el plano de ensamble de techos de RBS es importante identificar cada conector a fin de evitar una mala colocación, ya que existen fabricaciones especiales de los mismos.

- Una vez colocados los conectores en su lugar debidamente alineados, se procede a presentar los paneles, los cuales se irán deslizando entre conector y conector

Proceso de instalación Caballete

AZEMBLA
Construir el futuro

- Se coloca la tapa de ventilación en todos los conectores.

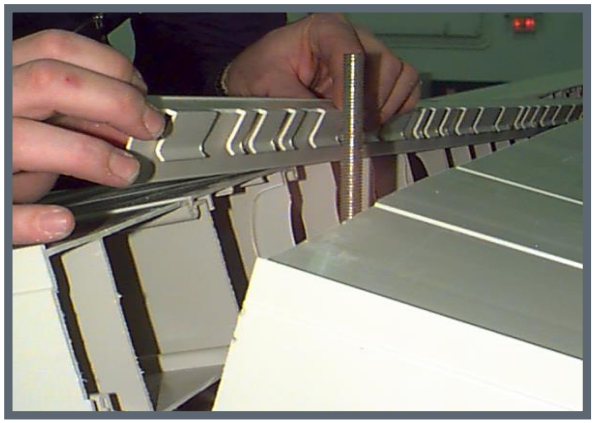

- Se procede a colocar el caballete deslizándolo en las guías de las aletas.

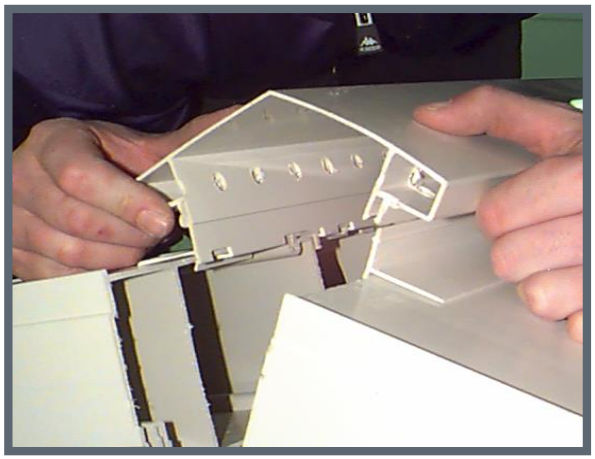

Proceso de instalación teja Andina

AZEMBLA
Construir el futuro

- Cuando el proyecto lleva teja andina la cubierta RBS va con conectores de tres vías; La teja andina se instala sobre las pestañas de los conectores de tres vías haciendo presión sobre esta en toda su longitud para que quede asegurada.

- La teja andina en la cumbrera debe quedar debajo del aletas de caballete y se fija con tornillos a las patas del conector para evitar que se deslice.

Proceso de instalación teja Andina

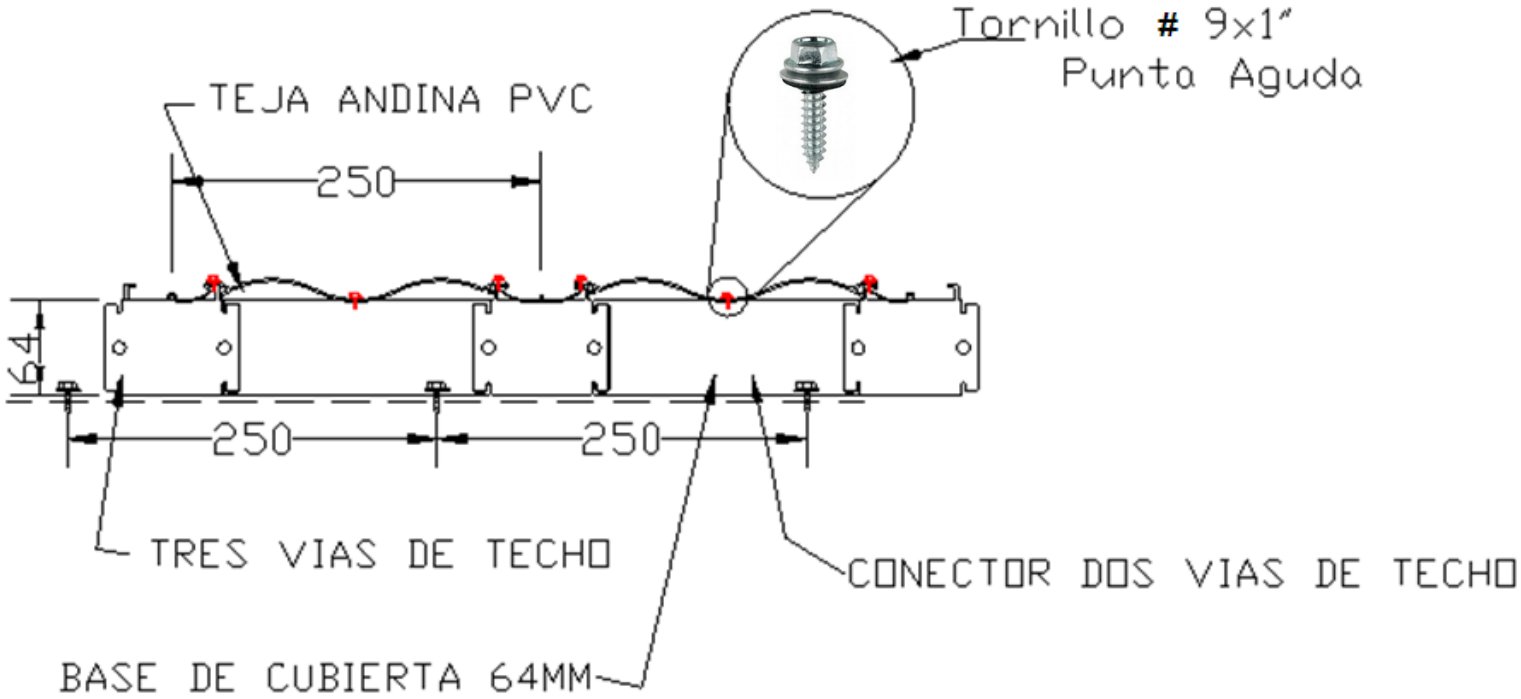

Azembla siempre esta a su disposición y servicio
www.azembla.com.co

AZEMBLA
Construir el futuro

Oficina Comercial Bogotá

Cra. 11A No.90-15 Ofic. 201

+(57)(1)4846260

Planta Cartagena

Mamonal KM5 Sector
Puerta de Hierro

+(57)(5)6475300

Servicio al cliente

info@azembla.com.co

0180004AZEMBLA