Sistema

Puertas y Ventanas

AZEMBLA
Construir el futuro

¿Por qué las puertas y ventanas Azembla, son una excelente opción para su proyecto?

Sistema multicameral que aumenta el aislamiento térmico y acústico

No se deforman, astillan, decoloran, corroen o se oxidan

Fáciles de instalar y limpiar

Sus diseños son exclusivos

Únicas

- Resistentes a los rayos UV, permaneciendo estables a través del tiempo.
- Gracias al sistema de unión por temperatura "termofusión", generan gran hermeticidad, impidiendo el paso de agua, aire, ruido, polvo o microorganismos.
- No propagan el fuego, son ignífugas y autoextinguibles.
- Reforzadas al interior.
- No requieren pintura ni acabados.
- Variedad en aperturas de operación: fija, corrediza, batiente, proyectante y oscilo batiente.
- Permiten diferentes espesores de acristalamiento, para vidrios sencillos de seguridad y termoacústicos.

DC-62 Hotel Hilton - Cartagena

Su diseño tipo americano de tecnología canadiense, es único en el mercado, y su funcionalidad una gran ventaja para cualquier proyecto. Es reconocido por sus altísimos estándares de calidad, que se suman a una excelente relación costo-beneficio.

Se encuentra en referencias:
De apertura corrediza: Panorama, MR60, Serie 2000 y Altavista.
De apertura proyectante: Artik y Proyectante II
De ensamble mecánico: Puerta Closet y Puerta Batiente.

Grandes ventajas

Sistema Liviano de perfilería.

- Sus marcos termosellados, garantizan mayor hermeticidad, evitando filtraciones de agua, por ser una pieza monolítica.
- Se adaptan fácilmente a vanos de diferentes medidas.
- Perfilería en color blanco.
  La ferencia MR60 es el único sistema que permite incluir acabados similares al sistema europeo.
- Admite vidrios de 3 mm a 24 mm, según referencia.
- Perfiles con sistema multicameral para mayor hermeticidad y óptimo comportamiento térmico y acústico.
- Funciona con herraje sencillo o multipunto, según referencia.
- Disponible en tipos de aperturas corrediza, proyectante y batiente
- Opcional alfajía y mosquitero.

Casa familiar - San Andrés

Aperturas

Corrediza

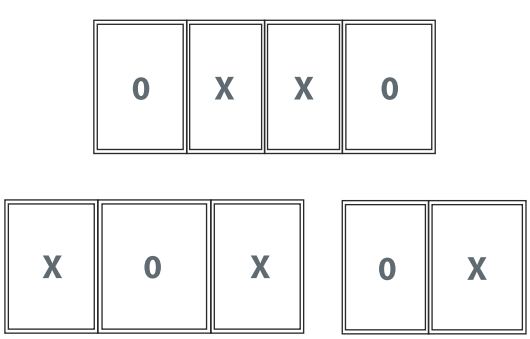

W= Batiente

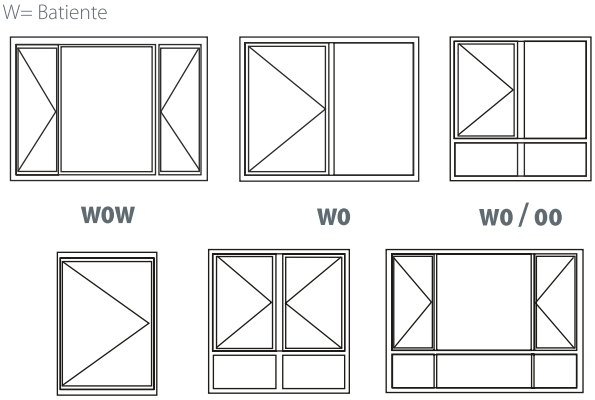

Panorama

Es una puerta y ventana de alta gama en los sistemas americanos, especial para uso residencial, en balcones y terrazas, así como en uso comercial. Permite incluir vidrio cámara de 25,9 mm y 28,2 mm para mejorar el desempeño termo acústico.

Medidas máximas:

- Altura máxima de la nave 2.200 mm
- Ancho máximo de la nave 1.200 mm

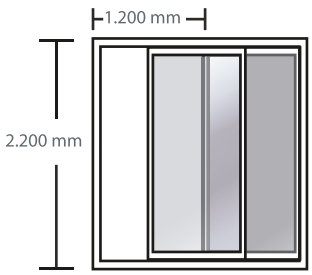

Casa de Exhibición - Bogotá

Especificaciones técnicas

1. Disponibles en marco de 97 mm, sellados por termofusión.
2. Sistema multicameral de gran eficiencia termo acústica.
3. Doble felpa perimetral y enganche entre nave y marco para mayor hermeticidad.
4. Trae cinta doble faz en todo el perímetro del vidrio para un perfecto sellamiento contra el marco y una mayor seguridad.

5. Permite vidrios de 4 mm a 6 mm, o vidrio cámara de 25.9 mm y 28.2 mm.
6. Herrajes: rodachinas de acuerdo al peso del vidrio, para fácil operación y variedad de manijas y cierres.
7. Con refuerzos estructurales internos que los hacen robustos y seguros.
8. Disponible acople de tercer riel para mosquitero.
9. Riel en marco superior e inferior para guiar el correcto desplazamiento de la nave y para mayor seguridad.

Es una excelente solución para balcones y terrazas, ofreciendo un mayor costo beneficio. En el sistema americano, es el único que permite incluir acabados tipo madera o metalizado.

Medidas máximas:

- Altura máxima de la nave 2.100 mm
- Ancho máximo de la nave 1.400 mm

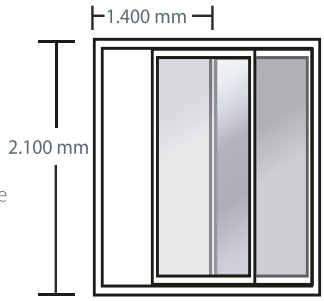

Alameda de Santa Clara - Guatemala

Especificaciones técnicas

1. Disponibles en marcos de 60 mm, sellados por termofusión con acoples a otros sistemas de ventanería Azembla.
2. Sistema multicameral de gran eficiencia termo acústica.
3. Trae felpa en enganche y perfil divisor para mejor hermeticidad.
4. Su cinta doble faz en todo el perímetro del vidrio, brinda un perfecto sellamiento contra el marco y una mayor seguridad.

5. Admite vidrios de 5mm a 8 mm
6. Incluye rodachinas o deslizadores para una operación suave de la nave.
7. Con refuerzos estructurales internos que los hacen robustos y seguros.

- Posibilidad de folios de diferentes colores y texturas.

Esta ventana ofrece las mejores prestaciones de hermeticidad, aislamiento y resistencia al agua. Permite diferentes tipos de marcos y vidrios, así como cubrimientos de mayores dimensiones.

Medidas máximas:

- Altura máxima de la nave 1.500 mm
- Ancho máximo de la nave 800 mm

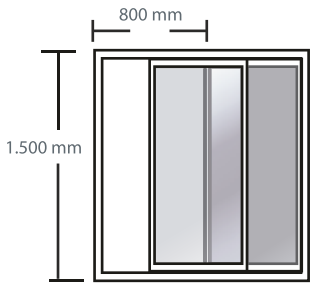

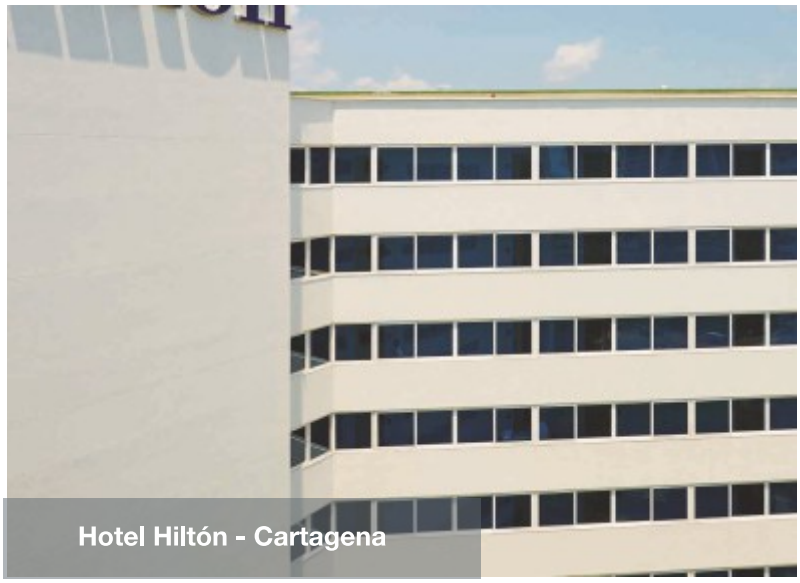
Hotel Hiltón - Cartagena

Sala de Espera Centro de Salud - Cartagena

Especificaciones técnicas

1. El portafolio ofrece tres tipos de marcos multicamerales, sellados por termofusión: marco ancho 98 mm, estándar de 66 mm y liviano de 6 mm sin cámara.
2. Felpa perimetral en la nave por las dos caras para mayor sellamiento.
3. La cinta de doble contacto en todo el perímetro del vidrio, logra un perfecto sellamiento contra el marco y mayor seguridad.
4. Trae pisa vidrio al exterior con empaque flexible co- extruido, para mayor aislamiento contra la filtración de agua.

5. Admite vidrios de 4 mm a 6 mm o vidrios cámara de 19 mm.
6. Herrajes: rodachinas de acuerdo al peso del vidrio para fácil operación y variedad de manijas y cierres.
7. Riel en marco superior e inferior para guiar el correcto desplazamiento de la nave y para mayor seguridad.

Elegantes, funcionales, con diseño robusto y perfil liviano. Poseen un sistema con canal de herraje, que permite también una apertura oscilobatiente, además de la apertura exterior tradicional. Gracias a su sistema multicameral, permite refuerzos metálicos en su interior, fácilitando la instalación en vanos de mayores dimensiones, garantizando seguridad y practicidad.

Casa de Exhibición - Bogotá

Medidas máximas:

- Altura máxima de la nave 1.500 mm
- Ancho máximo de la nave 600 mm

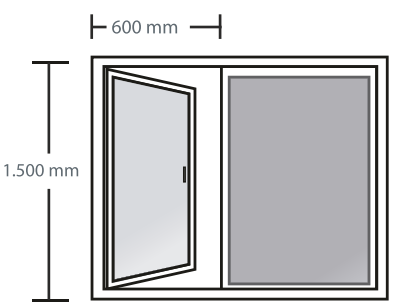

Especificaciones técnicas

1. Disponible en marcos de 53 mm, sellados por termofisión con acople a otros sistemas de ventanería Azembla.
2. Gracias a su perfil multicameral, admite refuerzos.
3. Su empaque perimetral doble contacto de la nave, garantiza un óptimo aislamiento.

4. Admite vidrios de 4 - 9 mm y vidrios cámara de 24 y 26 mm
5. Según el tipo de apertura, poseen el pisa vidrio interior o exterior.

Altavista

Esta ventana corrediza es perfecta cuando se requiere equilibrio entre prestación y precio. Es liviana, rígida y hermética, de fácil instalación y manejo, siendo la mejor opción en uso residencial a nivel unifamiliar o multifamiliar.

Medidas máximas:

- Altura máxima de la nave 1.300 mm
- Ancho máximo de la nave 700 mm

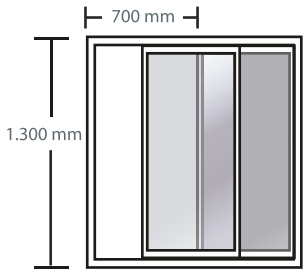

Conjunto Pinar de Suba - Bogotá

Especificaciones técnicas

1. Disponible en marcos de 48 mm, sellados por termofusión con acople a otros sistemas de ventanería Azembla.
2. Felpa perimetral para mayor aislamiento.
3. La cinta de doble contacto en todo el perímetro del vidrio, logra un perfecto sellamiento contra el marco y mayor seguridad.
4. Admite vidrios de 3 mm a 6 mm.

5. Herrajes: rodachinas de acuerdo al peso del vidrio para fácil operación y variedad de manijas y cierres.
6. Riel en marco superior e inferior para guiar el correcto desplazamiento de la nave y para mayor seguridad.

Este sistema de ventana es la opción perfecta cuando se requiere mayor desempeño con la apariencia de los sistemas tradicionales.
Cuenta con nave de apertura exterior que opera con brazos escualizables.

Medidas máximas:

- Altura máxima de la nave 1.200 mm
- Ancho máximo de la nave 500 mm

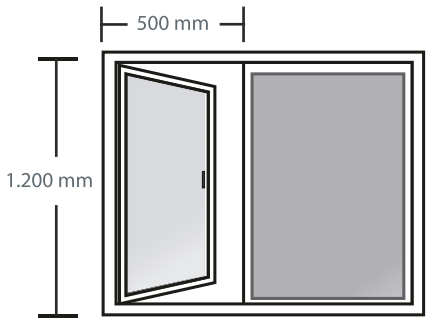

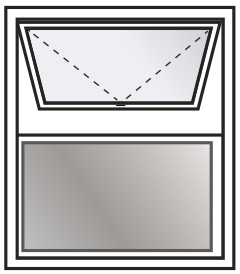

Casa de Exhibición - Bogotá

Especificaciones técnicas

1. Disponible en marcos de 38 mm, sellados por termofusión.
2. Gracias a su perfil multicámara, admite refuerzos.
3. Su empaque de doble contacto entre nave y marco, genera mayor aislamiento.

4. Empaque coextruido en el pisa vidrio.
5. Permite acristalamiento de 4 mm a 6 mm y doble acristalamiento de 18 mm.
6. Herraje: Brazo 8", 10" y 12 manija proyectante